Bid Book: V2

بسم الله الرحمن الرحيم

ބިޑް ފޮތް

ޕްރޮޖެކްޓްގެ ނަން: "އިންޓަރ ސްކޫލް އެތްލެޓިކްސް މީޓް 2025" އިވެންޓް މެނޭޖްކޮށްދޭނެ ފަރާތެއް ހޯދުން

Event Management for Inter-School Athletics Meet 2025

ޕްރޮޖެކްޓްގެ ނަންބަރު: PC-266/2025/W-20

އިޢުލާން ނަންބަރު: (IUL)266-PR/266/2025/104

އިޢުލާން ކުރެވިފައިވާ ތާރީޚް: 13 މޭ 2025

ބިޑް ފޮތުގެ ވަރޝަން: ވަރޝަން 2

ބިޑް ފޮތް އިސްލާހުކުރެވިފައިވާ ތާރީޚް: 14 މޭ 2025

ކުޑަހުޅުދޫ ސިޓީ ކައުންސިލްގެ އިދާރާ
ކުޑަހުޅުދޫ، ދިވެހިރާއްޖެ

ސެކްޝަން 1

ބީލަން ޝީޓު

ރިފަރެންސް ނަންބަރު	ބީލަމާއި ގުޅޭ ރިފަރެންސްތައް
1.1	ޕްރޮޖެކްޓްގެ ނަން: "އިންޓަރ ސްކޫލް އެތުލެޓިކްސް މީޓް 2025" އިވެންޓް މެނޭޖްމަންޓް ފަރާތެއް ހޯދުން އިޢުލާން ނަންބަރ: (IUL)266-PR/266/2025/104 އިޢުލާން ކުރި ތާރީޚް: 13 މެއި 2025 (އަންގާރަ)
2.2	ބީލަމަށް ކުރިމަތިލެވޭ އިތުރު ފަރާތްތައް: ދިވެހިރާއްޖޭގައި ރަޖިސްޓްރީ ކުރެވިފައިވާ ކުންފުނި ޖަމްޢިއްޔާ ޖަމާޢަތްތަކަށެވެ.
8.1	ބީލަން ހުށަހެޅުމަށް ރަޖިސްޓްރީކުރުން: 13 މެއި 2025 (އަންގާރަ) ން 22 މެއި 2025 (ބުރާސްފަތި) ގެ 10:30 އަށް އެޑްރެސް : ކުޅުދުއްފުށި ސިޓީ ކައުންސިލްގެ އިދާރާ ފޯނު ނަންބަރު : 6527177، 6527113 ނުވަތަ 6527192
9.1	ޕްރީ ބިޑް މީޓިން (މަޢުލޫމާތު ސެޝަން): ތާރީޚް: 19 މެއި 2025 (ހޯމަ) ގަޑި: 10:30 އެޑްރެސް: ކުޅުދުއްފުށި ސިޓީ ކައުންސިލްގެ އިދާރާ
9.2	ސުވާލުއްވާނަމަ އިމެއިލް ކުރައްވަންވީ ސެޝަނުގައި: ތާރީޚް: 21 މެއި 2025 (ބުދަ) ގަޑި: 10:30 އެޑްރެސް: ކުޅުދުއްފުށި ސިޓީ ކައުންސިލްގެ އިދާރާ
9.2	މަޢުލޫމާތު ސާފުކުރުމަށް ގުޅުންތައް ފޮނުވަންވީ އެޑްރެސް: ނަން: ޝިފާނާ އަބްދުއްރަޙީމް، މަޖީދާ ޙަސަން އަދި ޢާއިޝަތު ނަޒީހާ މުޙައްމަދު ފޯނު ނަންބަރު: 6527177، 6527113 ނުވަތަ 6527192 އީމެއިލް އެޑްރެސް: bids@kulhudhuffushicity·gov·mv އެޑްރެސް: ކުޅުދުއްފުށި ސިޓީ ކައުންސިލްގެ އިދާރާ
13.1	އަގު ހުށަހަޅަންވީ ގޮތް: ޖުމުލަ އަގު (ދިވެހި ފައިސާއިން)
17.1	ބީލަން ހުށަހަޅަންވީ ސެޝަންގެ: ތާރީޚް: 25 މެއި 2025 (އާދިއްތަ) ގަޑި: 10:30 ތަން: ކުޅުދުއްފުށި ސިޓީ ކައުންސިލްގެ އިދާރާގައި
19.1	ބީލަން ހުޅުވުން: ތާރީޚް: 25 މެއި 2025 (އާދިއްތަ) ގަޑި: 10:30 ތަން: ކުޅުދުއްފުށި ސިޓީ ކައުންސިލްގެ އިދާރާގައި
22.1	ބީލަންތައް ވަޒަންކުރާނެ މިންގަނޑު ޖަދުވަލު 4 ގައި އެވަނީއެވެ.
30.1	ބިޑް ސެކިއުރިޓީގެ ގޮތުގައި ހުށަހަޅަންޖެހޭ އަދަދު: 750·00 (ހަތްސަތޭކަ ފަންސާސް ރުފިޔާ) ފައިނޭންޝިއަލް އިންސްޓިޓިއުޝަނަކުން ދޫކޮށްފައިވާ ލިޔުމުގެ އަސްލު
32.1	ޕަރފޯމަންސް ގެރެންޓީ ހުށަހަޅަންޖެހޭ އަދަދު: ހުރިހާ އަގުގެ 2·5%

ސެކްޝަން 2 - ބީލަން ހުށަހަޅާ ފަރާތްތަކަށް އިރުޝާދު

(ހ) އާންމު މައުލޫމާތު

1. ބީލަމުގެ ބައިގަނޑު

1.1 މިއީ 1446 ވަނަ އަހަރުގެ އަޟްޙާ އީދުގެ ހަރަކާތްތަކަށް އިންތިޒާމް ކޮށްދޭނެ ފަރާތެއް ހޯދުމަށް ހުޅުވާލެވޭ ބީލަމެކެވެ. މި ބީލަމުގެ މައުލޫމާތު ބީލަން ޝީޓުގައި ބަޔާންކޮށްފައިވާނެއެވެ.

2. ބީލަމަށް ކުރިމަތިލެވޭނެ ފަރާތްތައް

2.1 ބީލަން ހުޅުވާލެވިފައިވަނީ، ވިޔަފާރި ރަޖިސްޓްރީ ކުރުމުގެ ޤާނޫނު (ޤާނޫނު ނަންބަރު: 18/2014) ގެ ދަށުން ވިޔަފާރި ރަޖިސްޓްރީ ކުރެވިފައިވާ ތިރީގައި ބަޔާންކުރާ ފަރާތްތަކަށެވެ.

2.1.1 ދިވެހިރާއްޖޭގެ ކުންފުންޏާބެހޭ ޤާނޫނުގެ ދަށުން ރަޖިސްޓްރީ ކުރެވިފައިވާ ކުންފުނިތައް.

2.1.2 ޕާޓްނަރޝިޕް ޤާނޫނުގެ ދަށުން ރަޖިސްޓްރީ ކުރެވިފައިވާ ޕާޓްނަރޝިޕްތައް.

2.1.3 ކޯޕަރޭޓިވް ސޮސައިޓީގެ ޤާނޫނުގެ ދަށުން ރަޖިސްޓްރީ ކުރެވިފައިވާ ކޯޕަރޭޓިވް ސޮސައިޓީތައް.

2.1.4 އަމިއްލަ ފަރުދުންގެ ވިޔަފާރީގެ ޤާނޫނުގެ ދަށުން ރަޖިސްޓްރީ ކުރެވިފައިވާ އަމިއްލަ ފަރުދުންގެ ވިޔަފާރިތައް.

2.2 މިފަދައިން 2.1 ގައި ބަޔާންކުރާ ފަރާތްތަކުގެ އިތުރުން އެހެން ފަރާތްތަކަށް ބީލަމަށް ކުރިމަތިލެވޭނަމަ އެކަން ބީލަން ޝީޓުގައި ބަޔާން ކޮށްފައިވާނެއެވެ.

3. ބީލަން އިޢުލާންކުރުމާއި ބީލަމުގައި ބައިވެރިވުން

3.1 ބީލަމަށް އިޢުލާންކުރާނީ މި ލިޔުމުގެ ޖަދުވަލު 1 ގައިވާ، ބީލަން ހުށަހަޅާ ފަރާތްތަކުގެ ޓައިމްލައިން ގައިވާ ތާރީޚުތަކާއި ޢިބާރާތްތަކާއި ހިންގާނެގޮތް ގަވާއިދުން ހިސާބުން ނުވަތަ ބައިންޑު ކުރެވިފައެވެ.

3.2 ބީލަން ހުށަހަޅާ ފަރާތުން ބީލަން ތައްޔާރު ކުރަންވާނީ ބީލަމާއިއެކު ދީފައިވާ ނަމޫނާއާ އެއްގޮތަށް ދިވެހި ނުވަތަ އިނގިރޭސި ބަހުން، ފަސޭހައިން ކިޔަން އެނގޭ ފޮންޓަކުން (ފަރުމާ ފޮންޓް ފަރަ / Times New Roman) ބޭނުން ކުރެވިފައެވެ. ނުވަތަ އަތުން ލިޔާނަމަ ހުށަހަޅާފައިވާ ކިޔަން އެނގޭގޮތަށް ގޮތަށެވެ. އަދި ބީލަމުގެ ހުރިހާ ސަފުހާއެއްގައި ބީލަން ހުށަހަޅާ ފަރާތުގެ ނުވަތަ އެފަރާތުން އަޑައަޅާ ކުރާ ފަރާތުގެ ސޮއި ކުރެވިފައިވާ ތަރުތީބުން ވާންވާނެއެވެ. އަދި ބީލަމުގެ ކޮންމެ ސަފުހާއެއްގައި ޖުމްލަ އެއީ ކިތައް ސަފުހާގެ ތެރެއިން ކިތައް ވަނަ ސަފުހާކަން އެނގޭގޮތަށް ތަރުތީބުން ސަފުހާ ނަންބަރުޖެހުން ޖެހިފައިވާންވާނެއެވެ.

652 8831 info@kulhudhuffushicity.gov.mv www.kulhudhuffushicity.gov.mv @kfcitycouncil

3.3. 3.3.1 ޕްރައިވެޓް ލިމިޓެޑް ކުންފުނިތަކުގެ ޑިރެކްޓަރ ނޫން އެހެން ފަރާތްތަކުން ބީލަމުގައި ސޮއިކުރުމަށް އެ ފަރާތަކަށް ސޮއި ކުރުމުގެ ހުއްދަ ދެވިފައިވާކަން ބަޔާންކޮށް "ޕަވަރ އޮފް އެޓާރނީ"ގެ ކޮޕީއެއް ހުށަހަޅަން ވާނެއެވެ.

3.3.2 ޕާޓްނަރޝިޕްތަކުގެ ޕާޓްނަރު ނޫން އެހެން ފަރާތްތަކުން ބީލަމުގައި ސޮއިކުރުމަށް އެ ފަރާތަކަށް ސޮއި ކުރުމުގެ ހުއްދަ ދެވިފައިވާކަން ބަޔާންކޮށް "ޕަވަރ އޮފް އެޓާރނީ"ގެ ކޮޕީއެއް ހުށަހަޅަން ވާނެއެވެ.

3.3.2 ކޯޕަރޭޓިވް ސޮސައިޓީތަކުގެ ޗެއަރޕަރސަން ނޫން އެހެން ފަރާތްތަކުން ބީލަމުގައި ސޮއިކުރުމަށް އެ ފަރާތަކަށް ސޮއި ކުރުމުގެ ހުއްދަ ދެވިފައިވާކަން ބަޔާންކޮށް "ޕަވަރ އޮފް އެޓާރނީ"ގެ ކޮޕީއެއް ހުށަހަޅަން ވާނެއެވެ.

3.3.4 ފަރުދީ ވިޔަފާރިތަކުގައި ވެރިފަރާތް ނޫން ފަރާތަކުން ބީލަމަށް ހުށަހަޅާ ލިޔުންތަކުގައި ސޮއިކުރުމަށް އެފަރާތަކަށް ސޮއިކުރުމުގެ ހުއްދަ ދެވިފައިވާކަން ބަޔާންކޮށް "ޕަވަރ އޮފް އެޓާރނީ"ގެ ކޮޕީއެއް ހުށަހަޅަން ވާނެއެވެ.

3.3.5 ސަރުކާރު ކުންފުނިތަކާއި، ޕަބްލިކް ލިމިޓެޑް ކުންފުނިތަކުން ބީލަމުގެ ލިޔުންތަކުގައި ސޮއިކުރުމަށް، ޒިންމާދާރު ކޮންމެ ފަރާތަކުންވެސް ސޮއި ކުރެވިދާނެއެވެ.

4. ހުށަހެޅޭނެ ބީލަމުގެ އަދަދު

4.1. ބީލަމަށް ކޮންމެ ފަރާތަކުން ހުށަހެޅޭނީ 1 (އެކެއް) ބީލަމެވެ. އެއް ބީލަމަށްވުރެ ގިނަ ބީލަން އެއްފަހަރު ފަރާތަކުން ހުށަހަޅައިފިނަމަ އެފަރާތުގެން ހުށަހަޅާފައިވާ ހުރިހާ ބީލަމެއް ބާޠިލް ކުރެވޭނެއެވެ.

5. ބީލަން ބާޠިލްކުރުމުގެ ހައްގު

5.1. ބީލަން ބާޠިލްކުރުމުގެ ބީލަން ހުށަހެޅުމުގެ ކުރިން އިދާރާއަށް ހައްގު ލިބޭނީ އެބީލަމެއް ހުށަހަޅާ ފަރާތްތަކަށް އަންގައިގެންނެވެ. މިކަމަށް ހިނގާ އެއްވެސް ޚަރަދެއް ބީލަން ހުށަހެޅި ފަރާތަށް ދީފައެއް ނުވާނެއެވެ.

6. އެހެނިހެން އުސޫލުތައް

6.1. ބީލަން ހުށަހަޅާ ފަރާތަކީ، ކުޅުދުއްފުށި ސިޓީ ކައުންސިލްގެ އިދާރާގެ ޕްރޮކިއުމަންޓާއި ފައިސާއާއި ހިސާބުތަކުގެ ބެލެހެއްޓުމުގެ ޒިންމާ ހަވާލުވެފައިވާ މުވައްޒަފަކާ ނުވަތަ ޕްރޮކިއުމަންޓާ ގުޅޭ މަސްއޫލިއްޔަތު ސަރުކާރުގެ އެކުލަވާލާ މުވައްޒަފަކާ ނުވަތަ އެ ކޮމިޓީގެ އެއްވެސް މެމްބަރެއްގެ މުވައްޒަފަކާ ގުޅުންހުރި ވިޔަފާރިއަކުން އެއަށް ގުޅުމެއް ހުރިނަމަ، އެކަމުގެ ސާފު މައުލޫމާތު އެނގޭގޮތަށް ލިޔުމެއްގައި ސާފުކޮށް ހުށަހަޅަންވާނެއެވެ.

6.2. މި މާއްދާގެ 6.1 ގައި ބަޔާންކޮށްފައިވާ މުވައްޒަފަކާ ގުޅުންހުރި ބައިވެރިވާނަމަ ބެލެވޭނީ، މާލިއްޔަތު ގަވާއިދުގެ 19.01 ވަނަ މާއްދާގެ (ހ) ގައި، "ކޮލޫސިވް ޕްރެކްޓިސް"

652 8831 info@kulhudhuffushicity.gov.mv www.kulhudhuffushicity.gov.mv @kfcitycouncil

ނުވަތަ "ކޮލިޓީ އެސެސްމަންޓް" ކަމަށް މާނަކޮށްފައިވާ ފަރާތެއް ނުވަތަ އެފަދަ ފަރާތެއްގެ ތަނެއް ހިމެނޭ ގޮތަށެވެ.

(ނ) ބީލަމާގުޅޭ ލިޔުންތައް

7. ބީލަން ފޮތް ގައި ހިމެނޭ ބައިތައް

7.1 ބީލަމާގުޅޭ ލިޔުންތަކުގައި ހިމެނީ ތިރީގައިވާ ލިސްޓުގައިވާ ލިޔުންތަކާއި، އެޑެންޑަމްތަކެވެ.

7.1.1 ބީލަން ޝީޓް (ސެކްޝަން-1)

7.1.2 ބީލަން ހުށަހަޅާ ފަރާތްތަކަށްދޭ އިރުޝާދު (ސެކްޝަން-2)

7.1.3 އެއްބަސްވުމުގެ އާންމު އަދި ހާއްސަ މާއްދާތައް (ސެކްޝަން-3)

7.1.4 ޖަދުވަލުތައް (ސެކްޝަން-4)

7.1.5 ކޯޓޭޝަން (ސެކްޝަން - 5)

7.1.6 މަސައްކަތާބެހޭ މަޢުލޫމާތު (ސެކްޝަން–6)

8. ބީލަމުގައި ރަޖިސްޓްރީ ކުރުން

8.1 ބީލަމުގައި ރަޖިސްޓްރީވުމަށް އިއުލާނުގައިވާ މުއްދަތުގެ ތެރޭގައި އިއުލާނުގައިވާ ލިންކް މެދުވެރިކޮށް ރަޖިސްޓްރީވާންވާނެއެވެ. ބީލަމުގައި ރަޖިސްޓްރީވެފައިވާކަން ކަށަވަރުކުރުމަކީ ބީލަން ހުށަހަޅާ ފަރާތުގެ ޒިންމާއެކެވެ.

8.2 އަންދާސީހިސާބު ހުށަހެޅޭނީ އިއުލާނުގައި ރަޖިސްޓަރކުރުމަށް ދެވިފައިވާ މުއްދަތުގެ ތެރޭގައި މިއިދާރާގައި ނަން ނޯޓްކުރެވިފައިވާ ފަރާތްތަކަށެވެ.

9. ބީލަމާ ގުޅޭގޮތުން މަޢުލޫމާތު ސާފުކުރުން

9.1 މި ބީލަމާއި ގުޅޭ ޕްރީބިޑް މީޓިން އޮންނާނެގޮތް "ބީލަން ޝީޓް" ގައި ބަޔާންކޮށްފައިވާނެއެވެ.

9.2 ބީލަމާގުޅޭގޮތުން އިތުރު މަޢުލޫމާތެއް ސާފުކުރަން ބޭނުންވާނަމަ ބީލަން ޝީޓްގައިވާ އީމެއިލަށް ލިޔުމުން ހުށަހެޅުމުން، އެކަމުގެ މަޢުލޫމާތު ސާފުކޮށްދިނުމަށްފަހު ހުރިހާ ބީލަންވެރިންނަށް ލިޔުމުން ފޮނުވާނެއެވެ.

9.3 މި ބީލަން ފޮތުގައިވާ މަޢުލޫމާތާއި ދެކޮޅުން ނުވަތަ މި ބީލަމާ ގުޅޭގޮތުން އިތުރަށް ސާފުނުވާ ކަމެއް އޮތް ނަމަ އެ ކަމެއްގެ މަޢުލޫމާތު ހޯދުމަކީ ބީލަން ހުށަހަޅާ ފަރާތުގެ ޒިންމާ އެކެވެ.

10. ބީލަމަށް ބަދަލު ގެނައުން

10.1 ބީލަން ހުށަހެޅުމުގެ މުއްދަތު ހަމަވުމުގެ ކުރިން ބީލަމަށް ކޮންމެވެސް ގެނެވެންޖެހޭ ބަދަލެއް ގެނައުމަށް ފެނިއްޖެ ހިނދެއްގައި، އެޑެންޑަމެއް (އުނި/އިތުރު) ގެނެވޭނެއެވެ.

10.2. 10.1 ގައިވާ ގޮތަށް ދޫކުރާ އެޑެންޑަމަކީ ބީލަމުގެ ބައެއްކަމެވެ. އަދި އެ އެޑެންޑަމް ބީލަމުގެ މަޢުލޫމާތު ސާފުކުރުމަށް ހާޒިރުވި ފަރާތްތަކަށް އީމެއިލް މެދުވެރިކޮށް ފޮނުވަންވާނެއެވެ. ނުވަތަ އެފަރާތަކާ އަތުން ހަވާލުކުރަންވާނެއެވެ.

(ނ) ބީލަން ތައްޔާރުކުރުން

11. ބީލަމުގައި ބޭނުން ކުރާނެ ބަސް

11.1. ބީލަން ހުށަހަޅާ ފަރާތުން ބީލަން ތައްޔާރުކުރަންވާނީ ބީލަމާއިއެކު ދީފައިވާ ނަމޫނާއާ އެއްގޮތަށް ދިވެހި ނުވަތަ އިނގިރޭސި ބަހުންނެވެ.

12. ބީލަމުގައި ބޭނުން ކުރާ ފައިސާ

12.1. މި ބީލަމުގައި އަގު ކުރެވިފައި ހުންނަންވާނީ ދިވެހި ރުފިޔާއިންނެވެ.

13. އަގު ހުށަހެޅުން

13.1. ބީލަމަށް ވަކި ގޮތަކަށް އަގު ހުށަހަޅަންޖެހޭނަމަ އެކަން ބީލަން ޝީޓުގައި ބަޔާންކޮށްފައިވާނެއެވެ. ޖަދުވަލު 2 – ބީލަން ހުށަހަޅާ ފޯމުގައި ޖުމްލަ އަގު (ހިސާބު އަދަދުން) ލިޔެފައިވާ އަގު ޖުމްލަ އަގު (ތާނައިން) ޖަހާފައިވާ އަގާއި ތަފާތުވާނަމަ ހުށަހަޅާ އަގުގެ ގޮތުގައި ބަލާނީ ޖުމްލަ އަގު (ތާނައިން) ޖަހާފައިވާ އަގެވެ.

14. ބީލަމުގެ މުއްދަތު

14.1. ބީލަމުގެ މުއްދަތު ހަމަވާ ތާރީޚް އޮންނަންވާނީ ބީލަން ހުށަހަޅާ ތާރީޚުން ފެށިގެން 90 ދުވަހުގެ މުއްދަތަށެވެ.

15. ބީލަމާއެކު ހުށަހަޅަންޖެހޭ ލިޔުންތައް

15.1. ބީލަމާއެކު ހުށަހަޅަންޖެހޭ ލިޔުންތައް ސެކްޝަން 4 ގައި، ޖަދުވަލު 1 ގައި ބަޔާންކުރެވިފައިވާނެއެވެ. (ޖަދުވަލު 1 ގައި ކޮންމެހެން ހުށަހަޅަންޖެހޭ ކަމަށް ބަޔާން ކޮށްފައިވާ މަޢުލޫމާތު، ލިޔުމެއް ނުވަތަ ލިޔުންތައް މަދު ނުވަތަ ނެތްނަމަ ޑިސްކޮލިފައި ކުރެވޭނެއެވެ.)

(ރ) ބީލަން ހުށަހެޅުން

16. ބީލަން ބަންދު ކުރާނެ ގޮތް

16.1. ބީލަން ހުށަހަޅަންވާނީ ބަންދު ކުރެވިފައެވެ. މިނޫން ގޮތަކަށް ހުށަހަޅާ ބީލަމެއް ބަލައެއް ނުގަނެވޭނެއެވެ.

16.2. ސިޓީ އުރައިގެ ބޭރުގައި ބީލަމުގެ ނަން ލިޔެފައި ހުންނަންވާނެއެވެ.

16.3. ސިޓީ އުރައިގެ ކަނާތްފަރާތުން މަތީ ކަނުގައި ބީލަން ހުށަހަޅާ ފަރާތުގެ ނަމާއި އެޑްރެސް އަދި ފޯނު ނަންބަރު ލިޔެފާ ހުންނަން ވާނެއެވެ.

16.4. ހުށަހަޅާ ބީލަންތައް ހުންނަންވާނީ ބަންދު ކުރެވިފައިވާ ސިޓީ އުރައެއްގައި ބީލަން ޝީޓްގައިވާ ގޮތަށް އެޑްރެސް ކުރެވިފައެވެ.

17. ބީލަން ހުށަހެޅުމުގެ ސެޝަންގެ

17.1. މި މަސައްކަތަށް ނުވަތަ ޚިދުމަތަކަށް އެދި ހުށަހަޅާ ބީލަންތައް ހުށަހަޅަންވީ ސެޝަން ގަޑި ބީލަން ޝީޓުގައި ބަޔާންކޮށްފައިވާނެއެވެ.

17.2. މި މާއްދާގެ 18.1 ގައި ބަޔާން ކުރެވިފައިވާ ތާރީޚަކީ ސަރުކާރު ބަންދު ދުވަހެއްގެ ގޮތުގައި ސަރުކާރުން ހަމަޖެއްސައިފިނަމަ ބީލަން ހުށަހަޅަންޖެހޭ އެންމެފަހު ތާރީޚަކަށް ވާނީ ޖެހިގެން އެންމެ އަވަހަށް އަންނަ ރަސްމީ ދުވަހުގެ ބީލަން ޝީޓްގައިވާ ގަޑިއާ ސުންގަޑީގައެވެ.

17.3. އިމެއިލް އަދި ފެކްސް އިން ފޮނުވާ އަންދާސީ ހިސާބުތައް ބަލައެއް ނުގަނޭނެއެވެ.

18. މުއްދަތުގެ ފަހުން ހުށަހަޅާ ބީލަން ބަލާއި މެދު އަމަލު ކުރާނެގޮތް:

18.1. ބީލަން ހުށަހެޅުމަށް ހަމަޖެހިފައިވާ ސުންގަޑީގެ ފަހުން ހުށަހަޅާ ބީލަންތައް ބަލައެއް ނުގަނޭނެއެވެ.

(ބ) ބީލަން ހުޅުވުމާއި އިވެލުއޭޓް ކުރުން

19. ބީލަން ހުޅުވުން

19.1. މި މަސައްކަތަށް ހުށަހަޅާ ބީލަންތައް ހުޅުވާނީ ހަމަޖެހިފައި ވާނީ ބީލަން ހުށަހަޅާ ފަރާތްތަކުގެ ނުވަތަ އެފަރާތުން ބީލަން ހުޅުވުމަށް ހަމަޖެހިފައިވާ ތަނަށް ފޮނުވާ ފަރާތްތަކުގެ ހާޒިރުގައި ބީލަން ޝީޓްގައިވާ ތާރީޚުގައެވެ.

19.2. ބީލަން ހުޅުވުން އޮންނާނީ ބީލަން ޝީޓްގައި ބަޔާންކޮށްފައިވާ އެޑްރެހުގައެވެ.

19.3. ބީލަން ހުޅުވުމަށް ހަމަޖެހިފައިވާ ތާރީޚަކީ އެއްވެސް ސަބަބަކާ ހުރެ ސަރުކާރުން ބަންދު ދުވަހެއްގެ ގޮތުގައި ހަމަޖެއްސައިފިނަމަ ބީލަން ހުޅުވުން އޮންނާނީ ޖެހިގެން އަންނަ ރަސްމީ ދުވަހުގެ ބީލަން ޝީޓްގައިވާ ގަޑިއާ ސުންގަޑީގައެވެ.

20. ހުށަހަޅާ ބީލަމުގައިވާ ކުށްތައް އިސްލާހުކުރުން

20.1. ޝަރުތު ފުރިހަމަވާ ބީލަންތަކުގެ ހިސާބުކުރުމުގެ މަސައްކަތުގައި އުޅޭނަމަ ތިރީގައި މިވާ ގޮތަކުގެ މަތިން އިސްލާހު ކުރެވޭނެއެވެ.

20.2. ބީލަމުގައިވާ ފައިސާގެ އަދަދާއި ދިވެހި ބަހުން ލިޔެފައިވާ ފައިސާގެ އަދަދު ތަފާތުވާނަމަ، ރަގަޅު އަދަދުކަމުގައި ބަލާނީ ދިވެހި ބަހުން ލިޔެފައިވާ ފައިސާ އަދަދެވެ.

21. ބީލަންތައް ޗެކްކުރުމާއި ބީލަންތަކުގެ ރެސްޕޮންސިވްނަސް ކަނޑައެޅުން

21.1. ބީލަންތައް އިވެލުއޭޓްކުރުމުގެ ކުރިން ތިރީގައިވާ ކަންކަން ފުރިހަމަވޭތޯ ބެލޭނެއެވެ.

21.1.1 ބީލަމަށް ޝަރުތު ފުރިހަމަވާ ފަރާތްތަކުން.

21.1.2 ހުށަހަޅަންޖެހޭ ލިޔުންތައް ހުށަހަޅާފައިވާ ފަރާތްތަކުން

22.1.3 ބީލަމުގައިވާ އުސޫލުތަކަށް ބަލައި އެކަށީގެންވާ ބެޖެޓު ކަނޑައެޅުން (ރެސްޕޮންސިވްނަސް)

22. ބީލަންތައް އިވެލުއޭޓް ކުރުން

22.1. ހުށަހަޅާ ބީލަންތަކުގެ ތެރެއިން އިވެލުއޭޓް ކުރެވޭނީ 21.1 ގައިވާ ކަންކަން ފުރިހަމަވާ ބީލަންތަކެވެ.

23. ބީލަން ހަވާލުކުރާނެ ފަރާތް ކަނޑައެޅުން

23.1 ބީލަން ހަވާލުކުރާނެ ފަރާތެއް ކަނޑައަޅާނީ، ބީލަން ވަޒަންކުރުމުގައި ބޭނުން ކުރާނެ މިންގަނޑަށް ބަލައިގެން އެންމެގިނަ މާކްސް ލިބޭ ފަރާތަކަށެވެ.

24. ވަކިވަކި ފަރާތްތަކާއި ދާއިރާތަކަށް އިސްކަންދިނުން (އުސޫލު ނަންބަރު 2022-23)

24.1 ދައުލަތުގެ އިދާރާތަކުން ކުރިއަށްގެންދާ 2،500،000 (ދެ މިލިއަން ފަސްސަތޭކަ) ރުފިޔާއާއި 5،000،000 (ފަސް މިލިއަން) ރުފިޔާއާ ދެމެދުގެ ޕްރޮކިއުމަންޓްތައް ހަވާލުކުރުމުގައި، ތިރީގައިވާ ގޮތަށް އަމަލު ކުރަންވާނެއެވެ.

(ހ) ފާސްވި ބީލަންވެރިންގެ ތެރޭގައި އެ ރަށަކަށް ނިސްބަތްވާ ފަރާތެއް ހިމެނޭކަމުގައި ވާނަމަ، އެ ރަށަށް ނިސްބަތްވާ ބީލަންވެރިންގެ ތެރެއިން އެންމެ މަތިން ޕޮއިންޓް ހޯދާ ފަރާތުން ހުށަހަޅާ ބީލަމުގެ އަގާއި، މުޅި ބީލަމުގައި އެންމެ މަތިން ޕޮއިންޓް ހޯދިފައިވާ ފަރާތުން ހުށަހަޅާ ބީލަމުގެ އަގާ ފަރަގު 10% (ދިހައެއް އިންސައްތަ) އަށްވުރެ ބޮޑުނުވާ ކަމުގައި ވާނަމަ، އެ ރަށަކަށް ނިސްބަތްވާ ފަރާތާ ބީލަން ހަވާލުކުރަން ނިންމަންވާނެއެވެ.

(ށ) މި މާއްދާގެ (ހ) ގައި ބަޔާންކޮށްފައިވާ ހާލަތަށް ފެތޭ ބީލަމެއް ނުލިބި ނަމަ، ފާސްވި ބީލަންވެރިންގެ ތެރޭގައި އެ އަތޮޅަކަށް ނިސްބަތްވާ ފަރާތެއް ހިމެނޭކަމަށް ބަލަންވާނެއެވެ. އެގޮތުން، އެ އަތޮޅަށް ނިސްބަތްވާ ބީލަންވެރިންގެ ތެރެއިން އެންމެ މަތިން ޕޮއިންޓް ހޯދާ ފަރާތުން ހުށަހަޅާ ބީލަމުގެ އަގާއި، މުޅި ބީލަމުގައި އެންމެ މަތިން ޕޮއިންޓް ހޯދިފައިވާ ފަރާތުން ހުށަހަޅާ ބީލަމުގެ އަގާ ފަރަގު 5% (ފަހެއް އިންސައްތަ) އަށް ވުރެ ބޮޑުނުވާ ކަމުގައި ވާނަމަ، އެ އަތޮޅަކަށް ނިސްބަތްވާ ފަރާތާ ބީލަން ހަވާލުކުރަން ނިންމަންވާނެއެވެ.

(ނ) މި މާއްދާގެ (ހ) އަދި (ށ) ގައި ބަޔާންކޮށްފައިވާ ހާލަތަށް ފެތޭ ބީލަމެއް ނުލިބިނަމަ، އެންމެ މަތިން ޕޮއިންޓް ހޯދިފައިވާ ދިވެހި ފަރާތާ ބީލަން ހަވާލުކުރަން ނިންމަންވާނެއެވެ.

(ރ) މި މާއްދާގެ (ހ) ، (ށ) އަދި (ނ) ގައި ބަޔާންކޮށްފައިވާ ހާލަތަށް ފެތޭ ބީލަމެއް ނުލިބިނަމަ، އެންމެ މަތިން ޕޮއިންޓް ހޯދިފައިވާ ފަރާތާ ބީލަން ހަވާލުކުރަން ނިންމަންވާނެއެވެ.

24.2. ދައުލަތުގެ އޮފީސްތަކުން ކުރިއަށްގެންދާ 2،500،000 (ދެ މިލިއަން ފަސްލައްކަ) ރުފިޔާއަށްވުރެ ކުޑަ ޕްރޮކިއުމަންޓްތަކުގައި ހަވާލުކުރުމުގައި ތިރީގައިވާ ގޮތަށް އަމަލު ކުރަން ވާނެއެވެ.

(ހ) އެންމެ ކުދި، ކުދި އަދި މެދުފަންތީގެ ވިޔަފާރިއެއްގެ ގޮތުގައި ރަޖިސްޓަރީ ކޮށްފައިވާ ފަރާތެއް ފާސްވި ބީލަންތެރިންގެ ތެރޭގައި ހިމެނޭ ކަމުގައި ވާނަމަ، އެ ފަރާތުން ހުށަހެޅި ބީލަމުގެ އަގާއި، މުޅި ބީލަމުގައި އެންމެ ކަމިން ބީލަން ހުށަހަޅާފައިވާ ފަރާތުން ހުށަހެޅި ބީލަމުގެ އަގުގެ ފަރަގު 15% (ފަނަރަ އިންސައްތަ) އަށްވުރެ ބޮޑުނުވާ ކަމުގައި ވާނަމަ، އެންމެ ކުދި، ކުދި އަދި މެދުފަންތީގެ ވިޔަފާރިއެއްގެ ގޮތުގައި ރަޖިސްޓަރީ ކޮށްފައިވާ ފަރާތަށް ބީލަން ހަވާލުކުރަން ނިންމަންވާނެއެވެ.

(ށ) މި މާއްދާގެ (ހ) ގައި ބަޔާންކޮށްފައިވާ ހާލަތަކުން ފިޓު ބީލަމެއް ނުލިބުނަމަ، ފާސްވި ބީލަންތެރިންގެ ތެރޭގައި އެ ރަށަކަށް ނިސްބަތްވާ ފަރާތެއް ހިމެނޭ ކަމުގައި ވާނަމަ، އެ ރަށަކަށް ނިސްބަތްވާ ބީލަންތެރިންގެ ތެރެއިން އެންމެ ކަމިން ބީލަން ހުށަހަޅާ ފަރާތުން ހުށަހެޅި ބީލަމުގެ އަގާއި، މުޅި ބީލަމުގައި އެންމެ ކަމިން ބީލަން ހުށަހަޅާފައިވާ ފަރާތުން ހުށަހެޅި ބީލަމުގެ އަގުގެ ފަރަގު 10% (ދިހައެއް އިންސައްތަ) އަށްވުރެ ބޮޑުނުވާ ކަމުގައި ވާނަމަ، އެ ރަށަކަށް ނިސްބަތްވާ ފަރާތަށް ބީލަން ހަވާލުކުރަން ނިންމަންވާނެއެވެ.

(ނ) މި މާއްދާގެ (ހ) އަދި (ށ) ގައި ބަޔާންކޮށްފައިވާ ހާލަތަކުން ފިޓު ބީލަމެއް ނުލިބުނަމަ، ފާސްވި ބީލަންތެރިންގެ ތެރޭގައި އެ އަތޮޅަކަށް ނިސްބަތްވާ ފަރާތެއް ހިމެނޭ ކަމުގައި ބަލަންވާނެއެވެ. އެގޮތުން، އެ އަތޮޅަކަށް ނިސްބަތްވާ ބީލަންތެރިންގެ ތެރެއިން އެންމެ ކަމިން ބީލަން ހުށަހަޅާ ފަރާތުން ހުށަހެޅި ބީލަމުގެ އަގާއި، މުޅި ބީލަމުގައި އެންމެ ކަމިން ބީލަން ހުށަހަޅާފައިވާ ފަރާތުން ހުށަހެޅި ބީލަމުގެ އަގުގެ ފަރަގު 5% (ފަހެއް އިންސައްތަ) އަށްވުރެ ބޮޑުނުވާ ކަމުގައި ވާނަމަ، އެ އަތޮޅަކަށް ނިސްބަތްވާ ފަރާތަށް ބީލަން ހަވާލުކުރަން ނިންމަންވާނެއެވެ.

(ރ) މި މާއްދާގެ (ހ) ، (ށ) އަދި (ނ) ގައި ބަޔާންކޮށްފައިވާ ހާލަތަކުން ފިޓު ބީލަމެއް ނުލިބުނަމަ، އެންމެ ކަމިން ބީލަން ހުށަހަޅާފައިވާ ދިވެހި ފަރާތާ ބީލަން ހަވާލުކުރަން ނިންމަންވާނެއެވެ.

652 8831 info@kulhudhuffushicity.gov.mv www.kulhudhuffushicity.gov.mv @kfcitycouncil

(ބ) މި އަކުރުގެ (ހ) ، (ށ) ، (ނ) އަދި (ރ) ގައި ބަޔާންކޮށްފައިވާ ހާލަތަށް ފިޓް ބިޑެއް ނުލިބުނަމަ، އެންމެ މަތިން ރޭންކް ކުރެވިފައިވާ ފަރާތަށް ބިޑު ހަވާލުކުރަން ނިންމަންވާނެއެވެ.

25. ބީލަންތެރިން ނިސްބަތްވާ ސަރަހައްދު ކަނޑައަޅާނެ މިންގަނޑު

25.1 މި އުސޫލުގެ ބޭނުމަށް، ވަކި ސަރަހައްދުތަކަށް ނިސްބަތްވާ ވިޔަފާރިއެއްގެ ގޮތުގައި ބެލެވޭނެ ގޮތްތައް، ތިރީގައި ބަޔާންކޮށްފައި މިވަނީއެވެ.

(ހ) ބީލަންތެރިއަކީ އަމިއްލަ ފަރުދެއް ނަމަ، އެ ފަރާތެއްގެ ދާއިމީ އެޑްރެސް ބަލައިގެން. ނުވަތަ؛

(ށ) ބީލަންތެރިއަކީ ފަރުދަކަށް ނޫން ވިޔަފާރިއެއް ނަމަ، އެ ވިޔަފާރިއެއް ރަޖިސްޓަރީކޮށްފައިވާ ރަށަށް ބަލައިގެން.

(ނ) މި މާއްދާގެ (ހ) އާއި (ށ) ގައި ބަޔާންކޮށްފައިވާ ވިޔަފާރިއެއް ނިސްބަތްވާ ސަރަހައްދުގެ ގޮތުގައި ބަލަންވާނީ، އަންނަނިވި ގޮތަށެވެ.

1. ބީލަންތެރިއަކީ އަމިއްލަ ފަރުދެއް ނަމަ، ބީލަން އިއުލާނުކުރި އަހަރުގެ ޖަނަވަރީމަހުގެ 1 ވަނަ ދުވަހު އެ ފަރާތް ރަޖިސްޓަރީކޮށްފައިވާ ދާއިމީ އެޑްރެހަށް؛ ނުވަތަ
2. ބީލަމަށް އިއުލާނުކުރި އަހަރުގެ ކުރިން ރަޖިސްޓަރީވެފައިވާ ވިޔަފާރިއެއް ނަމަ، ބީލަން އިއުލާނުކުރި އަހަރުގެ ޖަނަވަރީމަހުގެ 1 ވަނަ ދުވަހު އެ ވިޔަފާރި ރަޖިސްޓަރީކޮށްފައިވާ ރަށަށް؛ ނުވަތަ
3. ބީލަމަށް އިއުލާނުކުރި އަހަރުގެ ތެރޭގައި ރަޖިސްޓަރީ ކޮށްފައިވާ ވިޔަފާރިއެއް ނަމަ، އެ ވިޔަފާރިއެއް އެންމެ ފުރަތަމަ ރަޖިސްޓަރީކޮށްފައިވާ ރަށަށެވެ.

26. ބީލަމެއް ނިސްބަތްވާ ސަރަހައްދު ކަނޑައަޅާނެ މިންގަނޑު

26.1 މި އުސޫލުގެ ބޭނުމަށް، ބީލަމެއް ނިސްބަތްވާ ސަރަހައްދު ކަނޑައަޅާނީ، އަންނަނިވި ގޮތަށެވެ.

(ހ) ވަކި ރަށަކަށް ނިސްބަތްކޮށްގެން ހުޅުވައިލާ ބީލަން އެ ރަށަކަށް ނިސްބަތްވާނެ.

(ށ) ވަކި ރަށަކަށް ޚާއްޞަކޮށް ހުޅުވައިލާ ބީލަން އެ ރަށަކަށް ނިސްބަތްވާނެ.

(ނ) އަތޮޅުތެރޭގައި ގާއިމުވެފައި ހުރި ދަތުރުފަތުރުގެ ޚިދުމަތް ހުޅުވައި ދޭ ބީލަމަކީ އެ ޚިދުމަތް ގާއިމުވެފައި ހުރި ރަށްރަށަށް ނިސްބަތްވާނެ.

652 8831 info@kulhudhuffushicity.gov.mv www.kulhudhuffushicity.gov.mv @kfcitycouncil

(ރ) އެއް ތަރަހަކަށްވުރެ ގިނަ ތަރަހަތަކަށް ނިސްބަތްވާގޮތަށް ހުށަހަޅާ ބީލަންތަކުގައި އެ ބީލަމުގައި ހިމެނޭ އަގު އެ ބީލަމުކަން ވަކިވާނެހެން ހުރިހާ ތަރަހަކަށް ނިސްބަތްވުން.

27. ބީލަންތައް ކެންސަލްކުރުން

27.1 އިޢުލާނާ ގުޅިގެން ބީލަން ހުށަހަޅާއިރު ފުރިހަމަކުރަންޖެހޭ މަޢުލޫމާތާއި ހުށަހަޅަންޖެހޭ ލިޔުންތައް ހުށަހަޅައިފައިނުވާނަމަ ބީލަންތައް ބަލައިނުގަތުމުގެ އިޚްތިޔާރު ވެރިފަރާތަށް ލިބިގެންވެއެވެ. އަދި ބީލަންތައް ބަލައިގަތުމަށްފަހުވެސް ފުރިހަމަކުރަންވާ ބީލަންތައް ބާޠިލުކުރުމުގެ އިޚްތިޔާރުވެސް ވެރިފަރާތަށް ލިބިގެންވެއެވެ. އަދި ބީލަންތައް ބަލައިގަތުމަށްފަހު ހުށަހަޅައިފައިވާ އަގުބޮޑުކަމާ އެކަށީގެންވާ އަގަކަށްވުރެ ނުވަތަ އެކަށީގެންވާ އަދަދަކަށް ބީލަން ހުށަހަޅައިފައިނުވާނަމަ ބީލަންތައް ކެންސަލްކުރުމުގެ އިޚްތިޔާރު މަސައްކަތުގެ ވެރިފަރާތަށް ލިބިގެންވެއެވެ.

28. ބީލަން ކާމިޔާބުކުރާ ފަރާތް ހޮވައި، އެކަން އެންގުން

28.1 ބީލަން ކާމިޔާބުވި ފަރާތަށް، ކާމިޔާބުވިކަން ފަރާތުގެ ލިޔުމުން އަންގާނެއެވެ.

29. އެއްބަސްވުމުގައި ސޮއި ކުރުން

29.1 ބީލަން ކާމިޔާބުކުރި ފަރާތަށް އެކަމުގެ ލިޔުން ފޮނުވާތާ ގިނަވެގެން ބަންދުނޫން 30 (ތިރީސް) ދުވަހުގެ ތެރޭގައި ބީލަން ކާމިޔާބުކުރި ފަރާތާއި ދެމެދު މަސައްކަތުގެ އެއްބަސްވުމުގައި ސޮއި ކުރަންވާނެއެވެ.

29.2 29.1 ގައި ބަޔާންކޮށްފައިވާ މުއްދަތުގެތެރޭގައި އެ ފަރާތަކުން އެއްބަސްވުމުގައި ސޮއި ނުކުރައްވައިފިނަމަ، މިމަސައްކަތް ހަވާލުކުރުމަށް ނިންމާފައިވާ ނިންމުން ބާތިލުކުރެވޭނެއެވެ.

29.3 އެއްބަސްވުމުގައި ސޮއިކުރުމަށްފަހު މަސައްކަތް ދޫކޮށްލައިފިނަމަ ނުވަތަ އެއްބަސްވުމުގައި ސޮއިކުރުމަށްފަހު މަސައްކަތްފެށިފަހުން ނުކުތް މަސައްކަތް ދޫކޮށްލައިފިނަމަ ދައުލަތުގެ މާލިއްޔަތުގެ ޤަވާއިދުގެ 17.19 ގައި ބަޔާންކޮށްފައިވާ ގޮތުގެމަތިން ފިޔަވަޅުއެޅޭނެއެވެ.

(ބ) ހުށަހަޅަންޖެހޭ ސެކިއުރިޓީތައް

30. ބިޑް ސެކިއުރިޓީ

30.1 ބިޑް ސެކިއުރިޓީ ހުށަހެޅުން ޖެހޭނީ ކޮންމެ ބީލަން ސްޕެކްގައި ބަޔާން ކޮށްފައިވާނަމަ، ބަޔާންކޮށްފައިވާ އަދަދުގެ ބިޑް ސެކިއުރިޓީގެ އަސްލު ހުށަހަޅަންވާނެއެވެ.

30.2 ބިޑް ސެކިއުރިޓީގެ ގޮތުގައި ހުށަހަޅަންޖެހޭނީ ސަރުކާރުން ގަބޫލުކުރާ ބޭންކަކުން ނުވަތަ ދިވެހިރާއްޖޭގައި ރަޖިސްޓަރީކޮށްފައިވާ ފައިނޭންސް އިންސްޓިޓިއުޝަނަކުން މި ޕްރޮޖެކްޓަކަށް ދޫކޮށްފައިވާ ސެކިއުރިޓީ ނުވަތަ ގެރެންޓީގެ އަސްލެވެ. ބިޑް ސެކިއުރިޓީ އޮންނަންވާނީ ގޮތުގެ ނަމުގައި **ޖުލައި** 5 ގައި ވާނެއެވެ.

30.3. ބީލަން ކާމިޔާބު ކުރާ ފަރާތަށް އެކަން އަންގާ ތާރީޚުން ފެށިގެން ރަސްމީ ބަންދު ނޫން 7 (ހަތެއް) ދުވަހުގެ ތެރޭގައި ބީލަން ކާމިޔާބު ނުވާ ފަރާތްތަކުގެ ބިޑް ސެކިއުރިޓީ ބަލާ އެފަރާތްތަކުން ކާކުކަން އެނގޭނެ ފޮޓޯޖެހި ރަސްމީ ލިޔުމެއް ހިފައިގެން އަންނަންވާނެއެވެ.

30.4. ބީލަން ހުށަހެޅުމަށްފަހު ބީލަން ހުށަހެޅި ފަރާތަކުން ބީލަމުން ވަކިވެއްޖެނަމަ ނުވަތަ ބީލަން ކާމިޔާބުކުރާ ފަރާތަކުން ބީލަން ކާމިޔާބުވިކަމުގެ ލިޔުން ލިބުމަށްފަހު ބީލަން ކެންސަލް ކޮށްފިނަމަ އެފަރާތުން ހުށަހަޅާފައިވާ ބިޑް ސެކިއުރިޓީ ދައުލަތަށް ނަގާނެއެވެ.

30.5. ބިޑް ސެކިއުރިޓީގެ މުއްދަތަކީ ބިޑް ހުށަހަޅާ ތާރީޚުން ފެށިގެން 90 ދުވަހެވެ.

31. އެޑްވާންސް ފައިސާ އަދި އެޑްވާންސް ފައިސާގެ ގެރެންޓީ

31.1. އެޑްވާންސް ފައިސާ ހޯދުމަށް އެދި ހުށަހަޅައިފިނަމަ، ދައުލަތުގެ މާލިއްޔަތުގެ ގަވާއިދާ އެއްގޮތަށް އެޑްވާންސް ފައިސާ ދޫކުރެވިދާނެއެވެ.

31.2. އެޑްވާންސް ފައިސާ ދޫކުރެވޭނީ އެގްރީމަންޓުގެ ޖުމްލަ އަގު -/250,000 (ދެލައްކަ ފަންސާސް ހާސް) ރުފިޔާ ނުވަތަ އެއަށްވުރެ ބޮޑުވާނަމައެވެ.

31.3. އެޑްވާންސް ފައިސާ ހޯދުމަށްއެދި ހުށަހަޅާނަމަ، މަސައްކަތް ހަވާލުކުރާތާ 45 (ސާޅީސް ފަހެއް) ދުވަހުގެ ތެރޭގައި އެޑްވާންސް ފައިސާއަށް އެދި ހުށަހަޅަންވާނެއެވެ.

31.4. އެޑްވާންސް ފައިސާ ހޯދުމަށް ހުށަހަޅާނަމަ އެޑްވާންސް ޕޭމަންޓް ގެރެންޓީގެ ގޮތުގައި ސަރުކާރުން ގަބޫލުކުރާ ބޭންކަކުން ނުވަތަ ދިވެހިރާއްޖޭގައި ރަޖިސްޓްރީކުރެވިފައިވާ ފައިނޭންޝަލް އިންސްޓިޓިއުޝަނަކުން މި ޕްރޮކިއުމަންޓަށް ދޫކޮށްފައިވާ ސެކިއުރިޓީ ނުވަތަ ގެރެންޓީއެއް ހުށަހަޅަންވާނެއެވެ.

31.5. އެޑްވާންސް ފައިސާގެ ގޮތުގައި ދޫކުރެވޭނީ މަސައްކަތުގެ ޖުމްލަ އަގުގެ 15% (ފަނަރަ އިންސައްތަ) އަށްވުރެ ބޮޑުނޫން އަދަދަކެވެ. އަދި އެޑްވާންސްގެ ގޮތުގައި ދޫވާ ފައިސާ މަސައްކަތް ކުރަމުންދާއިރު ނުވަތަ ޚިދުމަތް ހޯދަމުންދާއިރު ހުށަހަޅާ ބިލުތަކުން، ކޮންޓްރެކްޓުގެ ޖުމްލަ އަގުގެ ނިސްބަތުން އުނިކުރެވޭނެއެވެ.

32. ޕާފޯމަންސް ގެރެންޓީ

32.1. ބީލަމުން ހަވާލުކުރާ އަގަކީ -/500,000 ރުފިޔާއަށްވުރެ މަތީގެ އަގެއްނަމަ ބީލަން ކާމިޔާބުކުރި ފަރާތުން ސަރުކާރު ގަބޫލުކުރާ ބޭންކަކުން ނުވަތަ ދިވެހިރާއްޖޭގައި ރަޖިސްޓްރީކުރެވިފައިވާ ފައިނޭންޝަލް އިންސްޓިޓިއުޝަނަކުން މި ޕްރޮކިއުމަންޓަށް ދޫކޮށްފައިވާ ސެކިއުރިޓީ ނުވަތަ ގެރެންޓީއެއްގެ އަސްލު ޕާފޯމަންސް ގެރެންޓީގެ ގޮތުގައި ހުށަހަޅަންވާނެއެވެ.

32.2. ޕާފޯމަންސް ގެރެންޓީ ބަލައިގަތުމަށް ބީލަން ކާމިޔާބުކުރި ފަރާތް މުއްދަތުގައި ޕާފޯމަންސް ގެރެންޓީ ހުށަހަޅައިފިނަމަ، މިމަސައްކަތް ހަވާލުކުރުމަށް ނިންމާފައިވާ

ނިންމުން ބާތިލުކުރުމަށްފަހު، އެފަރާތުން ހުށަހަޅާފައިވާ ބިޑް ސެކިއުރިޓީ ދައުލަތަށް ނަގާނެއެވެ.

32.3. ޕާރފޯމަންސް ގެރެންޓީގެ ގޮތުގައި ހުށަހަޅަންވާނީ ސަރުކާރު ގަބޫލުކުރާ ބޭންކަކުން ނުވަތަ ދިވެހިރާއްޖޭގައި ގާއިމުކުރެވިފައިވާ ފައިނޭންޝަލް އިންސްޓިޓިއުޝަނަކުން މި ޕްރޮޖެކްޓަށް ދޫކޮށްފައިވާ ސެކިއުރިޓީ ނުވަތަ ގެރެންޓީގެ އަސްލެވެ.

32.4. ޕާރފޯމަންސް ގެރެންޓީގެ މުއްދަތަކީ އަދި ޕާރފޯމަންސް ގެރެންޓީ ހުށަހަޅާ ތާރީޚުން ފެށިގެން އެގްރީމަންޓްގެ މުއްދަތެވެ.

32.5. ކޮންޓްރެކްޓްގައި ސޮއިކުރުމަށްފަހު މަސައްކަތް ނުފެށައި އެ ކޮންޓްރެކްޓް ދޫކޮށްލައިފިނަމަ، ނުވަތަ މަސައްކަތް ފެށުމަށްފަހު ވަކިހިސާބަކުން މަސައްކަތް ފުރިހަމަނުކޮށް ދޫކޮށްލާ ހާލަތުގައި، އެ ކޮންޓްރެކްޓަކާ ގުޅިގެން ޕާރފޯމަންސް ސެކިއުރިޓީއެއް ބަހައްޓާފައިވާނަމަ، އެ ޕާރފޯމަންސް ސެކިއުރިޓީ ފައިސާ ދައުލަތަށް ނަގަންވާނެއެވެ.

33. މަސައްކަތު ހުށަހެޅުމާއި މަސައްކަތު ބެލުން

33.1. ދައުލަތުގެ މާލިއްޔަތުގެ ގަވާއިދުގެ 10.45 ވަނަ މާއްދާގެ (ހ) ގައިވާ ގޮތުގެ މަތިން "ނޯޓިފިކޭޝަން އޮފް އިންޓެންޝަން ޓު އެވޯޑް" ލިބޭ ހުރިހާ ބިޑަރުންނަށް، އޮބްޖެކްޝަން ފޮނުވާ ތާރީޚާ ޖެހިގެން އޮންނަ ދުވަހުން ފެށިގެން ސަރުކާރު ބަންދުނޫން 3 (ތިނެއް) ދުވަހުގެ މުއްދަތެއް ދެވޭނެއެވެ. ބިޑަށް ވަކި ފަރާތަކާ ހަވާލުކުރުމުގެ ކުރިން އެބިޑަކާ ގުޅިގެން މަސައްކަތެއް އޮތްނަމަ، މިމުއްދަތުގެ ތެރޭގައި ކުޅުދުއްފުށި ސިޓީ ކައުންސިލުގެ ޕްރޮކިއުމަންޓް އޮފީސަރަށް ހުށަހަޅަންވާނެއެވެ.

33.2. ދައުލަތުގެ މާލިއްޔަތުގެ ގަވާއިދުގެ 11.02 ގައި ބަޔާންކޮށްފައިވާ ފަދައިން ބިޑެއްގައި ގަވާއިދާ ޚިލާފަށް ކުރާ ކަންތައްތައް ބެލުމަށް ހުށަހަޅަންވާނީ ދައުލަތުގެ މާލިއްޔަތާބެހޭ ސަރކިއުލަރ ނަންބަރު 13-K/CIR/2018/01 ގެ ޖަދުވަލު 18 ގައިވާ "ބިޑަން އިޢުތިރާޟު އޮފީހުގެ ޕްރޮކިއުމަންޓް އޮފީސަރަށް ބޭނުންކުރާ މަސައްކަތު ހުށަހަޅާ ފޯމް- ފުރަތަމަ މަރުހަލާ" PR-14 ފޯމުންނެވެ.

33.3. ދައުލަތުގެ މާލިއްޔަތުގެ ގަވާއިދުގެ 11.02 ގައި ބަޔާންކޮށްފައިވާ ފަދައިން ބިޑެއްގައި ގަވާއިދާ ޚިލާފަށް ކުރާ ކަންތައްތައް ބެލުމަށް ހުށަހެޅުމުން، މަސައްކަތު ހުށަހަޅާ ތާރީޚުން ފެށިގެން ސަރުކާރު ބަންދު ނޫން 5 (ފަހެއް) ދުވަހުގެ ތެރޭގައި، މަސައްކަތު ނިންމައި، މަސައްކަތު ނިންމިގޮތް ލިޔުމަކުން މަސައްކަތު ހުށަހެޅި ފަރާތަށް، ދައުލަތުގެ މާލިއްޔަތާބެހޭ ސަރކިއުލަރ ނަންބަރު 13-K/CIR/2018/01 ގެ ޖަދުވަލު 19 ގައިވާ

652 8831 info@kulhudhuffushicity.gov.mv www.kulhudhuffushicity.gov.mv @kfcitycouncil

"ބީލަމުގެ މައްސަލައާއި ގުޅިގެން ޕްރޮކިއުމަންޓް އޮފިސަރުން ޖަވާބު" PR-14 ފޯމުން ޖަވާބު ތައްޔާރުކޮށް އަންގާނެއެވެ.

33.4. ދައުލަތުގެ މާލިއްޔަތުގެ ގަވާއިދުގެ 11.02 ގައި ބަޔާންކޮށްފައިވާ ފަދައިން، ބީލަމުގެ ކަމެއް ހިނގައިދިޔަ ގޮތާމެދު ހިތްހަމަނުޖެހިގެން ހުށަހަޅާ މައްސަލައެއް ޕްރޮކިއުމަންޓް އޮފިސަރ ބަލައި ނިންމި ގޮތާމެދު، ތިރީގައި ބަޔާންކޮށްފައިވާ ކަންތައްތަކުން ކަމަކާ ގުޅޭ ހިތްހަމަނުޖެހިއްޖެނަމަ، އެމައްސަލައެއް އަލުން ބަލައިދިނުމަށް އެދި ހުށައެޅުމުގެ ޙައްޤު، ޕްރޮކިއުމަންޓް އޮފިސަރަށް މައްސަލަ ހުށައެޅި ފަރާތަށް ލިބިގެންވެއެވެ. އަދި ޕްރޮކިއުމަންޓް އޮފިސަރުގެ ނިންމުމާ ގުޅިގެން ބީލަން ކާމިޔާބުވާ ފަރާތް ބަދަލުވާ ހާލަތެއްގައި، ފުރަތަމަ ބީލަން ކާމިޔާބުވި ފަރާތަށް ވެސް ޕްރޮކިއުމަންޓް އެޕީލް ބޯޑަށް މައްސަލަ ހުށަހެޅުމުގެ ފުރުޞަތު ލިބިގެންވެއެވެ. މިގޮތުން، އަލުން ބެލުމަށް ހުށަހަޅާ މައްސަލައެއް ހުށަހަޅަންވީ ޕްރޮކިއުމަންޓް އެޕީލް ބޯޑަށް އެޕީލް ސަބްމިޝަން މިނިސްޓްރީއަށެވެ.

(ހ) ޕްރޮކިއުމަންޓް އޮފިސަރަށް ހުށަހަޅާފައިވާ މައްސަލައެއް ބަލައި ނިންމުމުގައި، ތިރީގައިވާ ހާލަތްތަކުގެ ހާލަތެއް އޮންނަނަމަ މައްސަލަ ހުށަހަޅާ ފަރާތަށް ގަބޫލުކުރެވުން.

(1) ޕްރޮކިއުމަންޓް އޮފިސަރުން މައްސަލައެއް ހުށަހަޅާތާ ރަސްމީ ބަންދު ނޫން 5 (ފަހެއް) ދުވަހުގެ ތެރޭގައި ޕްރޮކިއުމަންޓް އޮފިސަރ ވަކިގޮތެއް ނިންމާފައިނުވުން؛

(2) ޕްރޮކިއުމަންޓް އޮފިސަރ މައްސަލަ ނިންމި ގޮތުގައި، މައްސަލަ ހުށައެޅި ފަރާތުން ހިތްހަމަނުޖެހުން؛

(3) ބީލަންވެރިޔާ މައްސަލައެއް ހުށަހަޅާފައިވާނަމަ އެމައްސަލައަށް ޖަވާބުދިނީ، އެ ބީލަމާ ގުޅޭ ކޮންޓްރެކްޓެއް އަމަލުކުރަން ފެށުން.

(ށ) ބީލަމުގެ ކަމެއް ހިނގައިދިޔަ ގޮތް މިނިސްޓްރީން ފެނިއްޖެ ހިނދެއްގައި، އެބީލަމެއްގެ ކަންކަން ބަލައިދިނުމަށް އަދި ޕްރޮކިއުމަންޓް އެޕީލް ބޯޑަށް މައްސަލަ ހުށަހެޅުމުގެ ފުރުޞަތު މިނިސްޓްރީއަށް ލިބިގެންވެއެވެ.

34. ޕްރޮކިއުމަންޓް އެޕީލް ބޯޑުން މައްސަލަ އަލުން ބެލުން

34.1. މާލިއްޔަތު ގަވާއިދުގެ 11.03 ވަނަ މާއްދާގެ ދަށުން މައްސަލަ އަލުން ބެލުމަށް ޕްރޮކިއުމަންޓް އެޕީލް ބޯޑަށް ހުށަހަޅަންވީ ދައުލަތުގެ މާލިއްޔަތާބެހޭ ސަރކިއުލަރ ނަންބަރު 13-K/CIR/2018/01 ގެ ޖަދުވަލު 21 ގައިވާ ފޯމުންނެވެ.

34.2. ޕްރޮކިއުމަންޓް އެޖެންސީ ބޭނުން ހިނދަކު މަސައްކަތެއް ގަބޫލުކުރެވޭނީ، ޕްރޮކިއުމަންޓް އޮފިސަރ އެމަސައްކަތެއް ނިންމި ދުވަހުން ފެށިގެން ނުވަތަ އެ މަސައްކަތެއް ނިންމަންޖެހޭ ދުވަހުން ފެށިގެން، ސަރުކާރު ބަންދު ނޫން 3 (ތިނެއް) ދުވަހުގެ ތެރޭގައި ހުށަހަޅާ މަސައްކަތް ބަލާނެވެ.

ޕްރޮކިއުމަންޓް އެޖެންސީ ބޭނުން މަސައްކަތެއް ހުށަހެޅުމުން، އަންނަނިވި ކަންކަން އެބޭގެ ފަރާތުން ކުރާނެއެވެ.

(1) އެމަސައްކަތެއް ހުށަހެޅުމާއެކު، އެންމެ އަވަސް ފުރުޞަތެއްގައި، މަސައްކަތް ބަލައި ފާސްކުރުން؛ އަދި

(2) އެމަސައްކަތެއް ހުށަހެޅުމުން، ސަރުކާރު ބަންދުނޫން 14 (ސާދަ) ދުވަހުގެ ތެރޭގައި އެ މަސައްކަތެއް ނިންމައި، މަސައްކަތް ނިންމި ގޮތް، މަސައްކަތް ހުށަހެޅި ފަރާތަށް ލިޔުމަކުން އަންގަން.

34.3. ބިޑުގެ މަސައްކަތަކާ ގުޅިގެން ޕްރޮކިއުމަންޓް އެޖެންސީ ބޭނުން ވަކި ކަމެއް ވަކި ގޮތަކަށް ނިންމައިފިނަމަ، އެ ނިންމުމެއް ބަދަލުވާ ފަރާތަކުން އެ ނިންމުމާ އެއްގޮތަށް އަމަލުކުރަން ތަންފީޒުކުރަންވާނެއެވެ.

35. ޕްރޮކިއުމަންޓް އެޖެންސީ ބޭގެ ނިންމުންތައް އަލުން ބެލުން

35.1. ޕްރޮކިއުމަންޓް އެޖެންސީ ބޭނުން ނިންމާފައިވާ ނިންމުމެއް އެބޭގެން އަލުން ބެލޭނީ، އެމަސައްކަތެއް އަލުން ބެލުމަށް މިނިސްޓަރ ހުށަހެޅުމުން، އެމަސައްކަތުގެ ތަޢާރުފަށް ރިޢާޔަތްކުރެވި ތިރީގައިވާ ހާލަތްތަކުގެ ތެރެއިން ހާލަތަކަށް ފެތޭ ނަމައެވެ.

(ހ) އެ މަސައްކަތް ނިންމުމުގައި ޤާނޫނާއި ގަވާއިދާ ޚިލާފަށް ނިންމާފައިވާކަމަށް ފެނުން؛

(ށ) މަސައްކަތް ނިންމާފައިވުން އަދި ހުރި ދިމައްޖެހުމަކީ، އެ ހުއްޓަށް ރިޢާޔަތްކުރުމަށް ސަބަބެން، ނުވަތަ އެ ނިންމުމުގެ އެހެން ސަބަބަކާހުރި، ފާޅުކަން ބޮޑު ބައިންސާފެއް ފެނިފައިވުން.

36. މަސައްކަތް ބަލައިގަތުމާއި ބިޑުގެ މަސައްކަތް އެވޯޑުކުރުން މަޢުލޫމާތު

36.1. ދަށުގައިވާ އުސޫލަކަށް ބިޑުގެ މަސައްކަތް ހުށަހަޅައިދޭނަމަ، ނުވަތަ ޕްރޮކިއުމަންޓް އެޖެންސީ ބޭނުން މަސައްކަތް ހުށަހަޅައިދޭނަމަ، އެ ޕްރޮކިއުމަންޓް ކަރުދާސް ގެންދާ ފަރާތަކުން، ތިރީގައިވާ ގޮތުގެ މަތިން އަމަލުކުރަންވާނެއެވެ.

(ހ) މާލިއްޔަތު ގަވާއިދުގެ 11.02 ވަނަ މާއްދާގެ (ހ) ގެ ދަށުން އެ އުސޫލަކަށް އެ މަސައްކަތް ހުށަހަޅައިދޭނަމަ، އެ މަސައްކަތް ބަލައި ނިންމުމަށްފަހު، މަސައްކަތް ހުށަހެޅި ފަރާތަށް އެކަން އަންގާ، ސަރުކާރު ބަންދުނޫން 3

(ތިނެއް) ދުވަސް ހަމަވުމުން ނޫނީ މަސައްކަތް އަށްވެސް ފަށާނީ ހަވާލުކުރުމުން.

(ރ) މާލިއްޔަތު ގަވާއިދުގެ 11.03 ވަނަ މާއްދާގެ ދަށުން ޕްރޮކިއުމަންޓް އެޕީލް ބޯޑަށް މައްސަލައެއް ހުށަހެޅިއްޖެނަމަ، އެމައްސަލައެއް ބަލައި ނިންމުމަށްފަހު، މައްސަލަ ހުށަހެޅި ފަރާތަށް އެކަން އެންގުމުން ނޫނީ އެއްވެސް ފަރާތަކާ މަސައްކަތް ހަވާލުނުކުރެވޭނެ.

37. ބީލަންވެރިންނާ ސަޕްލަޔަރުން ސަސްޕެންޑްކުރުން

37.1 ބީލަމުގެ މައްސަލަތަކާ ގުޅިގެން، އެބީލަމުގައި ބައިވެރިވި ފަރާތްތަކާއި ނުވަތަ ސަޕްލަޔަރުން ދައުލަތުގެ ޕްރޮކިއުމަންޓްތަކުގައި ވަކި މުއްދަތަކަށް ބައިވެރިނުވާގޮތަށް މާލިއްޔަތު ގަވާއިދުގެ ދަށުން ސަސްޕެންޑްކުރާނީ ޕްރޮކިއުމަންޓް އެޕީލް ބޯޑުންނެވެ.

(ހ) ބީލަމުގައި ބައިވެރިވާ ފަރާތްތައް ސަސްޕެންޑްކުރެވޭނީ، ތިރީގައި މިވާ ހާލަތްތަކުގައެވެ.

(1) ބީލަން ހުށަހެޅުމުގައި އަމަލުކުރަންޖެހޭކަމަށް މާލިއްޔަތު ގަވާއިދުގައި ކަނޑައަޅާފައިވާ ގޮތް ޚިލާފުވެ އަމަލުކުރުން؛

(2) ބީލަމުގައި މަކަރާއި ހީލަތް ހެދުން؛

(3) ނަހަމަ މަންފާއެއް ލިބިގަތުމަށް ކަމާ ގުޅުންހުރި މުވައްޒަފަކާއެކުގައި މަސައްކަތްކުރުން (ކޮލޫސިވް)؛

(4) ބާރުގެ ބޭނުންކުރުން؛

(5) ބިރުދެއްކުން (ކޯއަރސިވް)؛

(6) ޤާނޫނާ އެއްގޮތަށް އަމަލުކުރުމަށް ހުރަސްއެޅުމުގެ އަމަލުތަކެއް ހިންގުން؛

(7) ބީލަމުގެ އަގަށް ނުފޫޒު ފޯރުވުންފަދަ އަމަލެއް ހިންގުން

(ރ) އަންނަނިވި ގޮތްތަކުން ގޮތެއް ކުށްވެރިވެއްޖެނަމަ، ދައުލަތުގެ ބީލަމެއްގައި ވަކި މުއްދަތަކަށް ބައިވެރިނުވާގޮތަށް ބީލަންވެރިއެއް ސަސްޕެންޑްކުރެވޭނެއެވެ.

(1) ބީލަމާ ގުޅިގެން ބީލަމުގެ މަރުހަލާގައި ކޮންޓްރެކްޓް ކުރިއަށް ގެންދިޔުމުގައި ސަޕްލަޔަރުން ލިޔުންތައް ހުށަހެޅުމާއި، އެފަދަ މައުލޫމާތު ދިނުމާއި، މައުލޫމާތު ޚިލާފުވުން؛

(2) ބީލަމުގައި އެހެން ފަރާތަކުން ބައިވެރިވުމަށް ހުރަސްއެޅުމާއި، އެހެން ފަރާތަކަށް ބީލަން ލިބޭގޮތަށް މަގުފަހިކުރުމަށް މަސައްކަތްކުރުން؛

652 8831 info@kulhudhuffushicity.gov.mv www.kulhudhuffushicity.gov.mv @kfcitycouncil

(3) ބީލަން ހުށަހެޅުމުގައި އަމަލުކުރަންޖެހޭ ގޮތް ނޫން ގޮތަކަށް އަމަލުކުރުމާއި، ބީލުމުގައި ކޮރަޕްޝަން، ފްރޯޑިއުލެންޓް، ކޮލޫސިވް، ކޮއަރސިވް އަދި އޮބްސްޓްރަކްޓިވް ޕްރެކްޓިސަސްގެ އަމަލު ހިންގުމާއި، ބީލުމުގެ އަގަށް ނުފޫޒު ފޯރުވުމާއި، މައުލޫމާތުގެ ސިއްރުކަން ގެއްލޭފަދަ އަމަލެއް ހިންގުން؛

(4) ބީލަން ހުށަހަޅާ ފަރާތްތަކުގެ ތެރެއިން ދެފަރާތެއް ގުޅިގެން ނުވަތަ އެއަށްވުރެ ގިނަ ފަރާތްތަކެއް ގުޅިގެން އެއްބަސްވެ ވަކި ފަރާތަކަށް މަސްލަހަތު ލިބޭނެގޮތަށް މަގުފަހިކުރުމަށްޓަކައި، ރަވައިގެން އެއިން ކޮންމެ ފަރާތަކުން ހުށަހަޅާ ކޮންމެ ބީލަމަކީވެސް އެއް ފަރާތް އަނެއް ފަރާތާ ނުގުޅި ހުށަހެޅި ސައްހަ ބީލަންތަކެއްގެ ގޮތުގައި ދެއްކުމަށްޓަކައި، އެކަށީގެންވާ ބޮޑު އަގުތަކެއް، ނުވަތަ ރާވާފައިވާ ގޮތުގެ މަތިން ކުޑަ އަގުތަކެއް ހުށަހެޅުން؛

(5) ވާދަވެރި ބީލަމެއްކަން ދެއްކުމުގެ ގޮތުން ތަފާތު މީސްމީހުންގެ ނަމުގައި، ނުވަތަ ކުންފުނިތަކުގެ ނަމުގައި، ނުވަތަ ޕާޓްނަރޝިޕްއެއްގެ ނަމުގައި، ނުވަތަ ވިޔަފާރިކުރާ އެހެން ތަނެއްގެ ނަމުގައި، އެއް ފަރާތަކުން ބީލަން ހުށަހެޅުން؛

(6) ބީލަން ހުށަހަޅާ ފަރާތްތަކުގެ ތެރެއިން ދެފަރާތަކުން ނުވަތަ އެއަށްވުރެ ގިނަ ފަރާތްތަކަކުން ހުށަހަޅާފައިވާ ބީލަމެއް އަނބުރާ ގެންދިއުމާއި، ވަކި ފަރާތަކަށް ނަހަމަ ފައިދާތަކެއް ލިބޭގޮތަށް ރަވައިގެން ބީލަން ހުށަހެޅުމާއި، އެފަދަ އެއްބަސްވުމެއްގައި ބައިވެރިވުން؛

(7) ބީލަން ހުށަހަޅާ ފަރާތުން އަމިއްލައަށް ނުވަތަ އެހެން ބަޔަކާ ގުޅިގެން، ރިޝްވަތުގެ ދަށުން އެކި ފަރާތްތަކުގެ ދުރުގައިވާ ތަބައި ވާދަވެރިކަން ނައްތައިލުމަށް މަސައްކަތްކުރުމާއި، ނުވަތަ ވާދަވެރިކަން ކެޑުކުރުމަށް މަސައްކަތްކުރުމުގެ ނަތީޖާއެއްގެ ގޮތުން އާންމުންނަށް ލިބެންވާ ފައިދާއަށް އުނިކަން ލިބުން؛

(8) ބީލަމުގެ ކޮންޓްރެކްޓުގައި ސޮއިކުރުމަށް އިންކާރުކުރުން، ނުވަތަ ބިޑް ސެކިއުރިޓީ މުއްދަތަކާޑު އެއްބަސްވުމެން ހުށަހެޅޭ ބީލަންތަކުގައި ބީލަންފޮތުގައި ނުވަތަ ބީލުމުގެ އިއުލާނުގައި

ފަރފޯމަންސް ސައިކޮލޮޖީ ހުރަސްއެޅުމަން ބާރުންކޮންޓްރޯލްކުރުމާ ހިސާބުތަކައި އެ ސައިކޮލޮޖީ ހުރަސްއެޅުމަން އިސްލާހުކުރުން؛

(9) އަމިއްލަ ބާރުގެ ދަށުގައި ނުވާކަމެއް (ޑްރަގްޓެސްޓިން ދިމާވާ ކަމެއް) މުޑުވެރިވެގެން ނޫން ގޮތަކަށް އެތުލީޓުންގެ ދަށުން ކާންވެގެން ކުރަންޖެހޭ ކަމެއް ފުރިހަމަކޮށް ދޫކޮށްލުން؛

(10) އެތުލީޓުންގެ ނުވަތަ ސަޕޯޓްސްޓާފުންގެ ހުނަރުވެރިކަން ބަދަލުކުރުން ފިޔަވައިލުން ހުރަސްއެޅުން ފަދަ އަމަލެއް ހިންގުން؛

(11) ބިލަމަކާ ގުޅިގެން އެތުލީޓުންނަށް އަމަލުކުރުމަން ކަންތައްތަކާއި ގޮތް ހިފާފައި އަމަލުކުރުން. އަދި މާލިއްޔަތު ގަވާއިދުގައިވާ ގޮތުގެ މަތިން އަމަލުކުރުމަން އަންގާ އެންގުންތަކަށް އަމަލުކުރުން؛

(12) އެތުލީޓުންގާ ބަލާލުވެ، މަސައްކަތް ފަދަ ހިސާބުތަކަށް ގެންދިއުމަށްފަހު، އެއެތުލީޓުން ދޫކޮށްލުން؛

(13) އެތުލީޓުންގައި ސްޕޯޓްސްމަންޝިޕް މަސައްކަތް ނުފަށައި އެ އެތުލީޓުން ދޫކޮށްލުން؛

(14) ބިލަން ކުރިއާބިލުގެ ފަރާތުން އަމަލުކުރަން މާލިއްޔަތު ގަވާއިދުގެ 10.28 ވަނަ މާއްދާގައިވާ ގޮތުގެ މަތިން އަމަލުކުރުން؛

(15) އުމުރުން ތަފާތުވާ ގުޅޭ މަސައްކަތްތަކުގައި އެއްބަސްވުމާއި ތަފާތު އެއްގޮތަށް މަސައްކަތް ކުރިއަށް ނުގެންދިއުން.

(ނ) މިމާއްދާގެ (ހ) ގައި ބައާންކޮށްފައިވާ ކަމެއް ސާބިތުވެގެން، ބިލުގައި ބައިވެރިވާ ފަރާތެއް ނުވަތަ ސަޕްލަޔަރެއް ސަސްޕެންޑްކުރުމަށް ސަސްޕެންޑް ކުރެވޭނީ ގިނަވެގެން 5 (ފަހެއް) އަހަރު ދުވަހަށް. މިގޮތުން ސަސްޕެންޑްކުރެވޭ މުއްދަތު ކަނޑައަޅާނީ، ހުށަހެޅިފައިވާ މައްސަލައިގެ ކުރިއަށްދިޔަ އެ ކަމެއްގެ ބާރަބޮޑުކަމާއި، ފުރުސަތުދެނެގަތުމުން އެ ފަރާތް ބަލައިގަނެ ވަނީ.

ސެކްޝަން - 3

އެއްބަސްވުމުގެ އާންމު މާއްދާތައް އަދި ޚާއްސަ މާއްދާތައް

38. މާނަކުރުން

38.1 "މަސައްކަތުގެ ފީރިފަރާތް" ކަމަށް ބުނެފައި އެވަނީ، އެ މަސައްކަތެއް ކުރުމަށް ބޭނުންވާ އިދާރާއަށެވެ.

38.2 "މަސައްކަތު ހަވާލުވާ ފަރާތް" ކަމަށް ބުނެފައި އެވަނީ، އެ މަސައްކަތެއް ކޮށްދިނުމަށް އަދި ބީލަން ހުށަހަޅާ ފަރާތަށެވެ.

38.3 "މަސައްކަތް" ކަމަށް ބުނެފައިއެވަނީ ބީލަން ސްޕެކްގައި ބަޔާންކޮށްފައިވާ ޚިދުމަތް ނުވަތަ މަސައްކަތަކަށެވެ.

38.4 "މަސައްކަތުގެ އަގު ނުވަތަ ކުލި" ކަމަށް ބުނެފައިއެވަނީ އެއްބަސްވުމާއި އެއްގޮތަށް މަސައްކަތް ފުރިހަމަކޮށްދީގެން މަސައްކަތު ހަވާލުވާ ނުވަތަ މަސައްކަތު ހަވާލުކުރި ފަރާތަށް ދައްކާ ފައިސާއަށެވެ.

38.5 "އެއްބަސްވުން" ކަމަށް ބުނެފައި އެވަނީ، މަސައްކަތުގެ ފީރިފަރާތާއި، މަސައްކަތްކޮށްދިނުމަށް ހަވާލުވާ ފަރާތް ދެމެދު މަސައްކަތްކޮށްދިނުމާބެހޭ ގޮތުން ވާ އެއްބަސްވުމަށެވެ.

38.6 "ކްލޯޒް ރިލޭޓިވް" ކަމަށް ބުނެފައި އެވަނީ، އެ މުވައްޒަފަކު ކައިވެނިކޮށްގެން އުޅޭ މީހާއި، ދަރިންނާއި، އެއްބަނޑު މީހުންނާއި، އެއްބަފާ މީހުންނާއި، އެއްބަނޑު އެއްބަފާ މީހުންނާއި، މަންމަބަފައިންނާއި، ދޮންދަރިންނާއި، އަދި މުވައްޒަފަކު ކައިވެނިކޮށްގެން އުޅޭ މީހާގެ އެއްބަނޑު މީހުންނާއި، އެއްބަފާ މީހުންނާއި، އެއްބަނޑު އެއްބަފާ މީހުންނާއި، އަދި މީހާގެ މަންމަބަފައިންނަށެވެ.

"ކްލޯޒް އެސޯސިއޭޓް" ކަމަށް ބުނެފައި އެވަނީ، އެ މުވައްޒަފަކާ ވިޔަފާރީގެ ހިއްސާ ނުވަތަ ވިޔަފާރީގެ ގުޅުން އޮންނަ ފަރާތްތަކަށެވެ.

38.7 "އަންހެނުން ކުރި، ކުދި އަދި މެދުފަންތީގެ ވިޔަފާރި" ކަމުގެ ގޮތުގައި ބެލެވޭނީ، ޤާނޫނު ނަންބަރު 06-2013 (ކުދި އަދި މެދުފަންތީގެ ވިޔަފާރީގެ ޤާނޫނު) ގެ ދަށުން މިނިސްޓްރީ އޮފް އިކޮނޮމިކް ޑިވެލޮޕްމަންޓްގައި ރަޖިސްޓްރީކޮށްފައިވާ ވިޔަފާރިތަކަށެވެ.

39. ވިޔަފާރިން ބަދަލުކުރުން

39.1 މި އެއްބަސްވުމުގައި ޝަރުތުކޮށްފައިވާ ގޮތުގެމަތީން މި އެއްބަސްވުމާއި ގުޅިގެން އެއް ފަރާތުން އަނެއް ފަރާތަށް އަންގަންޖެހޭ އެންގުންތައް އާއްމުކޮށްގައި އިނގިރޭސި ދިވެހި ބަހުން، ލިޔުމުންނެވެ.

652 8831 info@kulhudhuffushicity.gov.mv www.kulhudhuffushicity.gov.mv @kfcitycouncil

.39.2 އެއްފަރާތުން އަނެއް ފަރާތަށް ޒުލުމާ ލިޔުން ހަވާލުކުރާނީ އަތުން އަތަށް ނުވަތަ ރަޖިސްޓަރީ ޕޯސްޓުން، ނުވަތަ ކަނޑައެޅިފައިވާ އީމެއިލަށް، ޑެލިވަރީ ބަލާން ކުރެވިފައިވާ އުޞޫލަކުންނެވެ.

.39.3 މުއައްސަސާތަކުގައިވާ އެޖެންޑާ ބަދަލުކުރުމަށް ބޭނުންވާނަމަ، ބަދަލު ކުރާން ބޭނުންވާ ފަރާތުން އަނެއް ފަރާތަށް ލިޔުމުން އަންގަންވާނެއެވެ.

40. މިންވަރު ފަރާތްތަކާއި މުއައްސަސާގެ ހަވާލުވުން

.40.1 މުއައްސަސާގެ ދަރަންޏާބާ މުޢާމަލާތުގެ އެކްސްޕޯޝަރު އެކަށީގެންވާ ރަނގަޅުކޮށްގެން ކުރަން ބޭނުންވާނަމަ އެކަން ބާރުންގޮތް މުޢާމަލާތު ހަވާލުވާ ފަރާތްތަކުން، ފުރިފަރާތަށް ލިޔުމުން ހުށަހަޅާ ކުއްލިގެންގޮސްވާނެއެވެ.

.40.2 37.1 ގައިވާ ގޮތުގެމަތިން އެކަން ފަރާތަށާ މުއައްސަސާގެ އެއްބަސް ބައެއް ހަވާލުކުރަމުގެއިޝާރަސް މުއައްސަސާ ބަލާލާ ފަރާތުން މުއައްސަސާއާގުޅޭގޮތުން ފުރިހަމައަށް ޖިނާއާ އުފުލަން ވާނެއެވެ.

41. ތަކެއްޗާއި ޚިދުމަތާއި ހޯދުން

.41.1 އެއްބަސްވުމުގައިވާ ގޮތަށް ތަކެތި/ޚިދުމަތް ލިބިފައިވޭތޯ ބަލާނީ މިއިދާރާގެ ރަނގަޅުމަށް ބަލާނެއެވެ. ކުރިން ބެލުމަށް ސްޕެސިފިކޭޝަނާއި އެއްގޮތަށް މުއައްސަސާ ނިންމާފައިވާކަމަށް ވާނަމަ އެކިރިމަތިން އެއްގޮތަށް ތަކެތި/ޚިދުމަތް ލިބުނުކަމަށްބަލާނެއެވެ. އަދި އެއްބަސްވުމާ ޚިލާފަށް ފޯރުކޮށްދިފައިވާ ޚިދުމަތް/ތަކެތި އަނބުރާ ފޮނުވާލެވޭނެއެވެ.

.41.2 އެއްބަސްވުމުގައި ބަޔާންކޮށްފައިވާ މުއްދަތުގެ ތެރޭގައި ތަކެތި/ޚިދުމަތް ފޯރުކޮށްދޭންވާނެއެވެ

.41.3 މުއައްސަސާ ހަވާލުވިފަރާތުގެ ބާރުން ބޭރު ކަމެއް ނުވަތަ ޤުދުރަތީ ހާދިސާއެއް/ކާރިސާއެއް ނުވަތަ ގެންގުޅެކަށެއްނާއި ގުޅޭކަމެއް ކުރިމަތިވެއްޖެނަމަ މުއްދަތު އިތުރުކުރުމަށް ކުރެއްވުމުގެ އެހާބޭސާއްސް/ކާރިސާއެއް ނުވަތަ އެކަމެއް ދިމާވިކަން އެނގުނު (ރަސްމީ ނުވަތަ ކަމާގުޅޭ ފަރާތްތަކުގެ) ލިޔުންތަކާއެކު މުއައްސަސާ ނިންމަންޖެހޭ މުއްދަތު ހަމަވުމުގެ ކުރިން މުއައްސަސާގެ ފުރިފަރާތަށް ހުށަހަޅަންވާނެއެވެ.

42. އެއްބަސްވުމުގެ މުއްދަތު

.42.1 އެއްވެސް ސަބަބަކާއި ހުރި މުއްދަތު އިތުރުކޮށްދިނުމަށް ހުށަހެޅިނަމަވެސް މުއްދަތު އިތުރުކޮށްދޭނީ "މުއްދަތު އިތުރުކޮށްދިނުމުގެ އުސޫލު" ގައި ބަޔާންކޮށްފައިވާ ގޮތުގެމަތިން ބޭނުމަށް ކުރެވޭނެ ހުށަހަޅައިގެންނެވެ.

.42.2 އެއްބަސްވުމުގައިވާ މުއްދަތަށް މުއައްސަސާ ނިންމާނަމަ ދަޢުވާތަކުގެ މާލިއްޔަތުގެ ފަރާއިދުގެ 10.71 ވަނަ މާއްދާގެ އެއްގޮތުވާ ގޮތުގެމަތިން ލިކުއިޑޭޓެޑް ޑެމޭޖަސް ކެނޑޭނެއެވެ.

42.3. ޖޫރިމަނާ އަދަދު -/2,500,000 ރުފިޔާއަށްވުރެ ދަށްވާ ބީލަމެއްނަމަ ފައިސާ ކަނޑާނީ، ޖޫރިމަނާ އަދަދު 0.005 (ޕޮއިންޓް ސުމެއް ސުމެއް ފަހެއް) އާ ގުނަކުރުމުން ޖެހޭ އަދަދާ މުއްދަތަށްވުރެ އިތުރުވާ ދުވަސްތަކުގެ އަދަދާ ގުނަކުރުމުން ޖެހޭ އަދަދުކަމެވެ.

ލިކުއިޑޭޓެޑް ޑެމޭޖަސް = CP*0.005*LD

CP (ކޮންޓްރެކްޓް ޕްރައިސް): ކޮންޓްރެކްޓްގެ ޖުމްލަ އަގު

LD (ލޭޓް ޑިއުރޭޝަން): ކޮންޓްރެކްޓްގެ މުއްދަތަށްވުރެ އިތުރުވާ ދުވަސްތައް

43. ޖޫރިމަނާ ކުރުމާއި އެގްރީމަންޓް ބާތިލް ކުރުން

43.1. މަސައްކަތް ނިންމި ޖަސްވާ މުއްދަތަށް މަސައްކަތް ޙަވާލުވި ފަރާތުން ފައިސާ ދޭންޖެހިއްޖެނަމަ، މަސައްކަތް ޙަވާލުވި ފަރާތުން ހުށަހަޅާ ބިލަށް ފައިސާ ދޫކުރާނީ މަސައްކަތް ނިންމި ޖަސްވީ މުއްދަތާ ފައިސާ ބިލުގައިވާ އަދަދުން ކަނޑުމަށްފަހު ބާކީ ފައިސާއެވެ.

43.2. މަސައްކަތުގެ ޖުމްލަ އަގުގެ 15% އިންސައްތައަ އަށްވުރެ ލިކުއިޑޭޓެޑް ޑެމޭޖަސް ބޮޑުވެއްޖެނަމަ އެއްބަސްވުން ބާތިލްކުރެވޭނެއެވެ.

43.3. އެއްބަސްވުމުގައި ބަޔާންކޮށްފައިވާގޮތަށް މަސައްކަތް ކުރިޔަށް ނުގެންދާނަމަ ފުރަތަމަ ކުރުވިއްޖެނަމަ އެއްބަސްވުން އުވާލާ ނުވަތަ އެއްބަސްވުމުގެ ބަދަލު ބާތިލްކުރުމުގެ ފުރިހަމަ އިޚްތިޔާރު މަސައްކަތުގެ ވެރިފަރާތަށް ލިބިގެންވެއެވެ.

43.4. އެއްވެސް ސަބަބަކާހުރެ އެއްބަސްވުން ބާތިލްކޮށްފިނަމަ ބަންދުނޫން 3 ދުވަހުގެ ތެރޭގައި، އެހާތަނަށް ނިމިފައިވާ މަސައްކަތްތަކާއި، ނުނިމިހުރި މަސައްކަތްތަކުގެ ތަފްސީލު އަގާއެކު ލިޔުން، ދެފަރާތުން އެކުލަވާލުމުގައި ސޮއިކުރަން ވާނެއެވެ. އަދި މަސައްކަތް ހިނގާ ސައިޓްގައި ހުންނަ ކޮންޓްރެކްޓަރ ގެ ހުރިހާ ތަކެތީގެ ލިސްޓް ނަގައި އެތަކެތި ބަންދުނޫން 3 ދުވަހުގެ ތެރޭގައި ގެންދަންވާނެއެވެ. މި މުއްދަތުގެ ފަހުން މިއިން އެއްޗަކަށް ދިމާވާ އެއްވެސް މައްސަލައަކަށް ޒިންމާއެއް ނުވާނެއެވެ.

44. އެގްރީމަންޓް ބާތިލުކުރުން

44.1. މި އެއްބަސްވުމުގައި ދެފަރާތުން ސޮއިކުރުމަށްފަހު ސަރުކާރުގެ އެއްވެސް ޤާނޫނެއް ނުވަތަ ގަވާއިދަކާ މި އެއްބަސްވުމާއި ތަޢާރުޟު ވާކަން އެނގިއްޖެނަމަ ނުވަތަ އެފަދަ ޤާނޫނެއް ނުވަތަ ގަވާއިދެއް ހެދިއްޖެނަމަ އެކަމެއްގެ ސަބަބުން މުޅި މިއެއްބަސްވުން ބާޠިލު ވާނެއެވެ. އެފަދަ މާއްދާއެއް މި އެއްބަސްވުމުގައި ހިމެނޭކަމަށްވެއްޖެނަމަ އެ މާއްދާއެއް އިސްލާހުކޮށްގެން ނަމަވެސް މި އެއްބަސްވުން އުވާނުލައި ދެފަރާތުން އެއްބަސްވެގެން ދެފަރާތުންވެސް އެއްބަސްވެ ޢަމަލުކުރެވިދާނެއެވެ.

44.2. މިމަސައްކަތާއި ގުޅިގެން ދައްކަންޖެހޭ ޓެކްސްތަކާއި، ކަސްޓަމްސް ޑިއުޓީތަކާއި، އިމްޕޯޓް ލައިސަންސް ފީއާއި އަދި އެހެނިހެން ފީއެއް ދައްކަންޖެހިއްޖެނަމަ ފީއެއް ދައްކާނީ މަސައްކަތް ޙަވާލުވި ފަރާތުންނެވެ.

45. އެހެނިހެން ކަންކަން

45.1 މި އެއްބަސްވުމުގައިވާ އެއްވެސް މާއްދާއަކަށް ބަދަލެއް ގެނެވޭނީ ދެފަރާތުގެ މެދުގައި ސޮއިކުރެވޭ އެއްބަސްވުމަކުންނެވެ.

46. ޓެކްސް އަދި އެހެނިހެން ފީތައް

46.1 މި އެއްބަސްވުން ހިންގާނީ، އަދި ތަފްސީރު ކުރާނީ ދިވެހިރާއްޖޭގެ ޤާނޫނުތަކާއި ޤަވާއިދުތަކާއި އެއްގޮތަށެވެ.

47. އެއްބަސްވުމަށް ބަދަލުގެނައުން

47.1 މިއެއްބަސްވުމާއިމެދު އުފެދޭ ދެބަސްވުން ދެފަރާތުގެ މެދުގައި ވާހަކަ ދައްކައިގެން ހައްލުނުކުރެވިއްޖެނަމަ، ދިވެހިރާއްޖޭގެ ޝަރުޢީ ކޯޓަކަށް މައްސަލަ ހުށަހަޅައިގެން ނިންމާނީއެވެ.

48. އެއްބަސްވުމަށް ހިނގާނެ ޤާނޫނު

48.1 މިއެއްބަސްވުމުގައި ނެތްކަމެއް މެދުވެރިވެއްޖެނަމަ އެކަމެއް ހައްލުކުރާނީވެސް ދެފަރާތުގެ މެދުގައި ވާހަކަ ދައްކައިގެންނެވެ. ހައްލުނުވެއްޖެނަމަ، ދިވެހިރާއްޖޭގެ ޝަރުޢީ ކޯޓަކަށް މައްސަލަ ހުށަހަޅައިގެން ނިންމާނީއެވެ.

ސެކްޝަން - 4

ޖަދުވަލުތައް

ޖަދުވަލު – 1

ބީލަން ހުށަހަޅާ ފަރާތުން ހުށަހަޅަންޖެހޭ ލިޔުންތައް އަދި ޗެކްލިސްޓް

#	ހުށަހަޅަންޖެހޭ ލިޔުންތައް	ޗެކް	ހުށަހަޅާ ފަރާތް
ބީލަން ހުށަހަޅާއިރު ތިރީގައިވާ މަޢުލޫމާތާއި އަދި ލިޔުމެއް އަދި ލިޔުންތައް މަދު ނުވަތަ ނާޤިޞްނަމަ ޑިސްކޮލިފައިކުރެވޭނެއެވެ.			
.1	ބީލަން ހުށަހަޅާ ފޯމު (ޖަދުވަލު 2)	✓	
.2	ވިޔަފާރީގެ ރަޖިސްޓްރީގެ ކޮޕީ ނުވަތަ ކުންފުނީގެ ރަޖިސްޓްރީ ސެޓްފިކެޓް (މިނިސްޓްރީ އޮފް އިކޮނޮމިކް ޑިވެލޮޕްމަންޓް އިން ދޫކޮށްފައިވާ) ޖަމުޢިއްޔާ ރަޖިސްޓްރީގެ ކޮޕީ (ދިވެހިރާއްޖޭގެ ރަސްމީ އިދާރާއަކުން ދޫކޮށްފައިވާ)	✓	
.3	ޖީ.އެސް.ޓީ ރަޖިސްޓްރޭޝަން ސެޓްފިކެޓް ކޮޕީ (ޖީ.އެސް.ޓީއަށް ރަޖިސްޓްރީކޮށްފައިވާނަމަ)	✓	
.4	ބީލަމުގައި ސޮއިކުރުމުގެ ހުއްދަ ލިޔުން (ޕަވަރ އޮފް އެޓާރނީ)	✓	
.5	6.1 ވަނަ މާއްދާގައިވާ ބަޔާންކުރާ ލިޔުން ހުށަހަޅަންޖެހޭނަމަ އެލިޔުން.	✓	
.6	ކޮޓޭޝަން (އެޓޭޗްމަންޓްގެ އަގުއެކު ކޮޓޭޝަން ހުށަހަޅާ ކަމުގައި ވިސްނަވާށެ، ސެކްޝަން 5 ގައި ހިމެނިފައިވާ ކޮޓޭޝަންގައި ހުރި ބައިތަކާ އަގު ވަކި ވަކިން އެނގޭން ހުންނަން ވާނެއެވެ.)	✓	
.7	ބީޑް ސެކިއުރިޓީގެ އަސްލު (90 ދުވަހުގެ ވެލިޑިޓީ ޕީރިއަޑެއް އާއި އެކު ފައިނޭންޝިއަލް އިންސްޓިޓިއުޝަނަކުން ދޫކޮށްފައިވާ)	✓	
ބީލަން ހުށަހަޅާއިރު ތިރީގައިވާ މަޢުލޫމާތާއި އަދި ލިޔުމެއް އަދި ލިޔުންތައް މަދު ނުވަތަ ނާޤިޞްނަމަ މާރކްސް ނުލިބޭނެއެވެ.			
.8	އެސް.އެމް.އީ ރަޖިސްޓްރޭޝަން ސެޓްފިކެޓްގެ ކޮޕީ (ރަޖިސްޓަރ ކޮށްފައިވާނަމަ)	✓	
.9	ބީލަން ހުށަހަޅާ މަސައްކަތާގުޅުންހުރި މަސައްކަތްތަކުގެ ތަޖުރިބާގެ ލިޔުންތައް އަދި ޖަދުވަލު 3 ފުރިހަމަކޮށް ހުށަހަޅާފައި (ޖަދުވަލު 4 ގައި މާރކްސް ދިނުމަށް ހަމަޖެހިފައިވާނަމަ)	✓	
ބީލަން ހުށަހަޅާއިރު ތިރީގައިވާ އިޤްތިޞާދީ އެއްބަސްވުން ބީލަން ކުރިއަށްދާ ހުށަހަޅާފައިވާނަމަ ބީލަމާއި ހުށަހަޅާ ފަރާތަށް ލިބޭނެއެވެ.			
.10	ހުށަހަޅަންޖެހޭ ލިޔުންތައް ހުރި ޗެކްލިސްޓްގައި ވާ ތަރުތީބުން ތަރުތީބުކޮށްފައި	✓	
.11	ސަފްހާ ނަންބަރު ޖަހާފައި (ކޮންމެ ސަފްހާގެ ތިރީގައި ކޮންމެ ސަފްހާކަން އެނގޭގޮތަށް)	✓	
.12	ސަފްހާތަކުގައި ހުރި ސޮއިކޮށްފައި	✓	
.13	ބީލަމުގެ ގަނޑުތައް ހުރި ފައިލްކޮށް ބައިންޑްކޮށް / ރިބަން ސްޓޭޕަލްކޮށްފައި	✓	
އެއްބަސްވުމުގައި ސޮއިކުރުމުގެ ކުރިން ހުށަހަޅަންޖެހޭ ލިޔުންތައް			
.14	މޯލްޑިވްސް އިންލެންޑް ރެވެނިއު އޮތޯރިޓީން ދޫކުރާ ޓެކްސް ކްލިއަރަންސް ރިޕޯޓްގެ ކޮޕީ (ދޫކުރިފަހުން 3 މަސް ހަމަނުވާ) އަދި ޕެންޝަން ކޮންޓްރިބިއުޝަން ހުށަހަޅަން ބާކީނުވާކަމުގެ ޕެންޝަން ކޮންޓްރިބިއުޝަން ސްލިޕްގެ އަސްލު	✓	
.15	ވެރިފަރާތުގެ ދިވެހިރައްޔިތެއްކަން އަންގައިދޭ ކާޑުގެ ކޮޕީ ނުވަތަ ޕާސްޕޯޓުގެ ކޮޕީ، ބަދަލުގައި އެހެން ފަރާތަކުން އެއްބަސްވުމުގައި ސޮއިކުރާނަމަ އެފަރާތުގެ ދިވެހިރައްޔިތެއްކަން އަންގައިދޭ ކާޑުގެ ކޮޕީ ނުވަތަ ޕާސްޕޯޓުގެ ކޮޕީ އަދި އެއްބަސްވުމުގައި ސޮއިކުރުމުގެ ހުއްދަދޭ ލިޔުން	✓	

ޖަދުވަލު - 2

ބީލަން ހުށަހަޅާ ފޯމު

.1	**ބީލަން ހުށަހަޅާ ފަރާތުގެ މައުލޫމާތު**	
1.1	ކުންފުނި/ވިޔަފާރީގެ ނަން	
1.2	ރަޖިސްޓްރީ ނަންބަރު	
1.3	އެޑްރެސް	
1.4	ފޯން ނަންބަރު	
1.5	އީމެއިލް އެޑްރެސް	
.2	**ބީލަން ހުށަހަޅާ ޕްރޮޖެކްޓްގެ މައުލޫމާތު**	
2.1	ޕްރޮޖެކްޓްގެ ނަން	"އިންޓަރ ސްކޫލް އެތްލެޓިކްސް މީޓް 2025" އިވެންޓް މެނޭޖްމަންޓް ފަރާތެއް ހޯދުން
2.2	އިއުލާން ނަންބަރު	(IUL)266-PR/266/2025/104
.3	**ހުށަހަޅާ އަގު**	
3.1	ހުށަހަޅާ އަގު	
	ޖީ.އެސް.ޓީ	
	ޖުމްލަ އަގު (ރިޔާޟީ އަކުރުން)	
	ޖުމްލަ އަގު (ތާނައިން ޖެހުމަށް)	
3.2	މުއްދަތު (ބަންދު ދުވަސްތައް ހިމަނައިގެން)	މައުލޫމާތު ޝީޓްގައިވާ ގޮތަށް
.4	**ބީލަން ހުށަހަޅާ ފަރާތުގެ އިޤްރާރު**	
4.1	މަތީގައިބަޔާންކޮށްފައިވާ މަސައްކަތް/ތަކެތި ނުވަތަ ހިދުމަތް ފޯރުކޮށްދިނުމަށް ދިރާސާ މައުލޫމާތައް، އެޑްވަޓައިޒްމަންޓްގެ މާއްދާތައް ރަނގަޅަށް ބަލައިގެން ވަރު، މަތީގައި ދެންނެވިފައިވާ އަގަށް މި މަސައްކަތް/ތަކެތި ނުވަތަ ހިދުމަތް ފޯރުކޮށްދިނުމަށް އަޅުގަނޑު / އަޅުގަނޑުމެން ބީލަން ހުށަހަޅަމެވެ.	
4.2	އަޅުގަނޑު/ އަޅުގަނޑުމެންނަށް މަސައްކަތް/ތަކެތި ނުވަތަ ހިދުމަތް ފޯރުކޮށްދިނުމަށް ހަވާލުކުރަން ނިންމަވައިފިނަމަ، 3.2 ގައިވާ މުއްދަތުގައި މަސައްކަތް/ތަކެތި ނުވަތަ ހިދުމަތް ފޯރުކޮށްދިނުމަށް ހުށަހަޅަމެވެ.	
4.3	މިބީލަން ހުށަހަޅާތާ 90 ދުވަސް ހަމަވަންދެން މިބީލަން ވާލިޑޭޓް، އެއާއި އެއްގޮތަށް ޢަމަލުކުރުމަށް އަޅުގަނޑު / އަޅުގަނޑުމެން އެއްބަސްވަމެވެ. މުއްދަތުގެ ތެރޭގައި އެއްބަސްވުމުގައި ސޮއިކުރުމަށް ފަރާތެއް ކަނޑައަޅައިފިނަމަ، އެއްބަސްވުމުގައި ސޮއިކޮށް އެއްބަސްވުމާއި އެއްގޮތަށް މަސައްކަތް/ތަކެތި ނުވަތަ ހިދުމަތް ފޯރުކޮށްދިނުމަށްވެސް އެއްބަސްވަމެވެ.	
.5	**ބީލަން ހުށަހަޅާ ފަރާތުން**	
ސޮއި		ތައްގަނޑު / ސްޓޭމްޕް
ނަން		
މަޤާމު		
ތާރީޚް		

ޖަދުވަލު - 3

ފާއިތުވި 5 (ފަހެއް) އަހަރުގެ ތެރޭގައި ކޮށްފައިވާ ގުޅުންހުރި މަސައްކަތްތައް

ބިޑަށް ހުށަހަޅާ ފަރާތުގެ ކޮށްފައިވާ ގުޅުންހުރި މަސައްކަތްތަކުގެ ތަފްސީލް				
#	މަސައްކަތުގެ ނަން	މަސައްކަތުގެ ވެރިފަރާތް	މަސައްކަތްނިމި އަހަރު	މަސައްކަތުގެ އަގު (ދިވެހި ރުފިޔާއިން)
ޖުމުލަ:				

652 8831 info@kulhudhuffushicity.gov.mv www.kulhudhuffushicity.gov.mv @kfcitycouncil

ޖަދުވަލު - 4

ބީލަން އިވެލުއޭޝަން ކުރުމަށް ބޭނުން ކުރާނެ މިންގަނޑު

ޕޮއިންޓް ދެވޭނެ ދާއިރާ	ޕޮއިންޓް ދެވޭނެ ގޮތުގެ ތަފްސީލު	ޕޮއިންޓްގެ އަދަދު
އަގު	ހުށަހެޅި އެންމެ ކުޑަ އަގު / ހުށަހެޅި އަގު × 100 (އަގު ކުޑަވީ ވަރަކަށް ލިބޭ ޕޮއިންޓް ދިނަވާނެއެވެ.)	100
	ޖުމްލަ	100

652 8831 info@kulhudhuffushicity.gov.mv www.kulhudhuffushicity.gov.mv @kfcitycouncil

ޖަދުވަލު 5

(ބިޑް ސެކިއުރިޓީ ނަމޫނާ)

Form of Bid Security (Bank Guarantee)

WHEREAS, ……………………………………………….[name of Bidder] (hereinafter called “the Bidder”) [company registration number] has submitted his Bid for the Project no………issued by the Secretariat of Kulhudhuffushi City Council on ………………………………… …………..for construction of ……………………………. …….[name of Contract] (hereinafter called “the Bid”) under Invitation of bidders No. ……………………. [Announcement Number]

KNOW ALL PEOPLE by these presents that We ……………………………………… [name of Bank] of ……… …………………… [name of country] having our registered office at ……………………………………………………………………………. (hereinafter called “the Bank”) are bound unto ……………………………[name of Purchaser] (hereinafter called “the Purchaser”) in the sum of *………………………………………….. for which payment well and truly to be made to the said Purchaser, the Bank binds itself, its successors, and assigns by these presents.

SEALED with the Common Seal of the said Bank this ……..day of …………….20……………..

THE CONDITIONS of this obligation are:

(1) If, after Bid opening, the Bidder withdraws his Bid during the period of Bid validity specified in the Form of Bid;

or

(2) If the Bidder having been notified of the acceptance of his Bid by the Purchaser during the period of Bid validity:

(a) fails or refuses to execute the Form of Agreement in accordance with the Instructions to Bidders, if required; or

(b) fails or refuses to furnish the Performance Security, in accordance with the Instruction to Bidders; or

(c) does not accept the correction of the Bid Price pursuant to Clause 27,

> * The Bidder should insert the amount of the Guarantee in words and figures denominated in Maldivian Rufiyaa. This figure should be the same as shown in Clause 28.1 of the Instructions to Bidders.

we undertake to pay to the Purchaser up to the above amount upon receipt of his first written demand, without the Purchaser’s having to substantiate his demand, provided that in his demand the Purchaser will note that the amount claimed by him is due to him owing to the occurrence of one or any of the three conditions, specifying the occurred condition or conditions.

This Guarantee will remain in force up to and including the date ……………………… days after the deadline for submission of bids as such deadline is stated in the Instructions to Bidders or as it may be extended by the Purchaser, notice of which extension(s) to the Bank is hereby waived. Any demand in respect of this Guarantee should reach the Bank not later than the above date.

DATE…………………………… SIGNATURE OF THE BANK

WITNESS ……………………… SEAL

[signature, name, and address]

652 8831 info@kulhudhuffushicity.gov.mv www.kulhudhuffushicity.gov.mv @kfcitycouncil

ސެކްޝަން - 5

ކޯޓޭޝަން ޝީޓް

#	ތަފްސީލް	ޖުމްލަ
1	ފަސްޓްއެއިޑް އަދި މާކެޓިން ބޫތް ޖެހުން.	
2	އޯޑިއޯ ޓަވަރ	
3	ސައުންޑް	
4	ފޮޓޯ އަދި ވީޑިއޯގްރަފީ	
5	އާޓިސްޓުންގެ ރިފްރެޝްމަންޓް	
6	ވޯޓަރ ސްޓޭޝަންސް ޤާއިމުކުރުން	
7	މުބާރާތަށް ރަށުން ބޭރުން އަންނަ ޕާފޯމަރުން މަރުޙަބާ ދެންނެވުން	
8	ރަށުން ބޭރުން އަންނަ ޕާފޯމަރުންގެ ފްލައިޓް ޓިކެޓް (ކާރަކަތް ހުރަހަގާ އަގު ޖެހުމަށް)	
9	ސްޓޭޑިއަމް ޓްރެކް ވަރައިގެން ބައުންޑްރީ ފާހަގަކުރުން	
10	ލައިޓިންގ	
11	މުބާރާތް ނިންމުމުގެ ރަސްމިއްޔާތުގެ އިންތިޒާމްތައް	
12	ކޮންޓެއިނަރ ހަމަޖެއްސުން	
13	ސެޓްފިކެޓް ޕްރިންޓްކުރުން	
14	ބެނާ ޕްރިންޓްކުރުން އަދި ހަރުކުރުން	
15	ސްޓޭޑިއަމް އެންޓްރަންސް ގައި ހަދާ ސްޓޭޖު	
16	ވިކްޓްރީ ސްޓޭންޑް އަދި ސްޓެޕް ބޮކްސް	
17	ދިދަ ޖެހުން	
18	ދަންމަރަށް ގެންގޮ ބަދަލު އަދި ރޯކުރުން	
19	ބައިވެރިންގެ ނަން ބޯޑު (ކެންވަސް ބޯޑު)	
20	ސްޕޮންސަރ ބޯޑުގެ ކެންވަސް ބަދަލުކުރުން	
21	ޕޯޑިއަމްގެ ކެންވަސް ބަދަލުކުރުން	
22	އަތުން ހިފާ ގެންގުޅޭ ބޯޑުތަކުގެ ކެންވަސް ބަދަލުކުރުން	
23	ރަނގޮރު ޖިނަރޭޓަރ ދިއްލުން	
24	ގިޔެގެ ހަދާ ހަރުކުރުން	
25	އެހެނިހެން	
	ޖުމްލަ އަގު	
	ޖީއެސްޓީ 8%	
	ޖުމްލަ އަގު (ޖީއެސްޓީ ހިމަނައިގެން)	

652 8831 info@kulhudhuffushicity.gov.mv www.kulhudhuffushicity.gov.mv @kfcitycouncil

ސެކްޝަން - 6

މަސައްކަތުގެ މައުލޫމާތު

ތައާރުފް

މިއީ 2025 ވަނަ އަހަރުގެ އިންޓަރ ސްކޫލް އެތްލެޓިކްސް މީޓް، މެނޭޖްކޮންޓްރެކްޓް ފަރާތެއް ހޯދުމަށް ބޭނުންވާތީ އެކަމަށް ޝައުޤުވެރިވާ ފަރާތްތަކަށް މަސައްކަތުގެ މައުލޫމާތު ދިނުމަށް ތައްޔާރުކުރެވިފައިވާ ކަރުދާހެކެވެ.

މަސައްކަތުގެ ތަފްޞީލު

1. "އިންޓަރ ސްކޫލް އެތްލެޓިކްސް މީޓް" ގެ މައުލޫމާތު

1.1. މުބާރާތް ބާއްވާ ތާރީޚް

- އަހަރު / މަސް: 21 ޖޫން 2025 (މުބާރާތް ފެށޭ ތާރީޚް ބަދަލުވުމަކީ އެކަށީގެންވާ ކަމެކެވެ)
- މުބާރާތުގެ މުއްދަތު: 6 ދުވަސް (ބައިވެރިވާ ޓީމްތަކުގެ އަދަދަށް ބަލައި ބަދަލު އައުން އެކަށީގެންވޭ.)
- މުބާރާތް ކުރިއަށްދާނެ ވަގުތު: 07:00 ން 10:00 ށް، 16:00 ން 18:30 ށް. (ވަގުތު އިތުރުވުން އެކަށީގެންވޭ)

1.2. މުބާރާތް ބާއްވާ ތަން

- ކުޅުދުއްފުށީ ސިޓީ ސްޓޭޑިއަމް

2. ސިޓީ ކައުންސިލުގެ މަސައްކަތާއި ޒިންމާދާރުވާ ބައިތައް

2.1. ޝަރަފްވެރި މެހެމާނުން ހަމަޖެއްސުން

2.2. ފެށުމުގެ ރަސްމިއްޔާތު އަދި ނިންމުމުގެ ރަސްމިއްޔާތުގެ އެމްސީ ހަމަޖެއްސުން

2.3. މުބާރާތް ކުރިއަށްދާ ވަގުތުތަކުގައި ބޭނުންވާ 5 އެނައުންސަރުން ހަމަޖެއްސުން.

2.4. މުބާރާތް ކުރިއަށް ގެންދިއުމަށް ބޭނުންވާ 40 އޮފިޝަލުން ހޯދުން

2.5. މުބާރާތް ތަޢާރަފް ކުރުން.

2.6. ދިވެހި ރާގު ކޮރަސްކޮށް އަދި ކުޅުދުއްފުށީ ރިޔަސަތު ޓްރޮފީ ބަލާ ދެމުންދާނެ މުބާރާތުގެ ލޯގޯ ބޯޑް ހަމަޖެއްސުން.

2.7. މުބާރާތް ހިނގަމުންދާ ވަގުތު ސްޓޭޑިއަމް ބެލުމަށްޓަކައި ދިވެހި ޒުވާނުންނާއި ކުޑަކުދިންގެ ކޮޅު އެރިއާއެއް ހެދުން.

2.8. މުބާރާތަށް ވަޑައިގަންނަވާ ވީއައިޕީން އަދި އެސޯސިއޭޝަންގެ އެކަމާބެހޭ ޝަޚްސުން، ކޯޗުން އަދި ޖަރނަލިސްޓުން ހަމަޖެއްސުން

2.9. މީޑިއާ ކަވަރޭޖުކުރުން (ސޯޝަލް މީޑިއާގައި ޕޯސްޓް ކުރަންޖެހޭ ޑިޒައިން އެހެނިހެން ޕޯސްޓްތައް އަޕްޑޭޓްކުރުން).

2.10. މުބާރާތުގެ ޓީމްތަކަށް ބޭނުންވާ ބެންޗްތައް ޤާއިމުކުރުން

2.11. މުބާރާތުގެ ފެށުމުގެ ރަސްމިއްޔާތު އަދި ނިންމުމުގެ ރަސްމިއްޔާތުގެ މެހެމާނުންނަށް ދަޢުވަތު ދިނުން

2.12. ފަސްޓް އެއިޑް އޭރިއާއަކުން ބޭނުންވާ ޚިދުމަތް ފޯރުކޮށްދިނުން

3. މުބާރާތާއި ހަވާލުވާ ފަރާތުގެ ޒިންމާ

3.1. ފަސްޓްއެއިޑް ޓީމު އަދި ބޭނުންވާ ބޭނުން ގެނުން. (ކައުންސިލުން ބޭނުން ފޯރުކޮށްދެވޭނެ، ބޭނުން ސްޓްރެޗަރއަދިއަދި ގެނދިއުމާއި ގެނައުމުގެ އިންތިޒާމު ހަމަޖެއްސުމީ މުބާރާތާއި ހަވާލުވާ ފަރާތުންނެވެ.)

3.2. މާޝަވިރާގެ އޭރިއާއަކުން ބޭނުންވާ ޓީމް ޤާއިމުކުރަންވާނެއެވެ. ޓީމްގެ ބޭޒްމިނަލި 18 ދުވަސް، 18 ދުވަހެވެ. ޓީމް އަޔާރީ ދަރަޖާ ހޯދި އާއި ހުރި ސަރަޙައްދު ބިން ބޭނުންކޮށްގެންނެވެ. އަދި ކޮޅު އަވަށުގެ ބޭނުންކޮށްގެން 3 ފަރާތުގެ ބިމަށައިރަންވާނެއެވެ. މިބޭނުން އެކުވަރު ބޭނުންވާ ތަކެތި ހާދާ މުބާރާތާ ހަވާލުވާ ފަރާތުންނެވެ. ބޭނުން އަވަސްގޮތް ތަން ކައުންސިލުން ދައްކާނެއެވެ. ބޭނުން އަވަސްވާނީ ވިއްސާރަ ވެރޭނަމަވެސް ވިސްނާ ރަނގަޅު ފޯނުވަރުގައެވެ.

3.3. ބޭނުމުގެ ކުރިމަތީގައި މަތީގައި 18 ދުވަސް، 3 ދުވަހުގެ ކުންފުނި ބޭނުމެއް ދޭ ނަގާނުނަން ހަރުކުރަންވާނެއެވެ. މިބޭނާ ޕްރިންޓް ކުރާނީ މުބާރާތާއި ހަވާލުވާ ފަރާތުންނެވެ.

3.4. މުބާރާތް ކުރިއަށްދާ ވަގުތު ދިމާވާދާނެ ކަންކަން ފުށުޅުކުރުމަށް މުބާރާތާއި ހަވާލުވާ ފަރާތުގެ 5 ޓީމްސަރުން އަބަދުވެސް މުބާރާތް ކުރިއަށްދާ ތަނުގައި ހާޒިރުވާ ތިބެންވާނެއެވެ.

3.5. ކުރުމުގެ ތެރޭގައި އެތުލީޓުކަން ދިމާވެދާނެ ހާލަތްކަން އެކުލެވިދާނަން ސްޓްރެޗަރ އާއި ސްޓްރެޗަރ ހުށުހެޅުމަށް މެދުވެރިކުން 4 ޓީމްސަރުން މުބާރާތް ކުރިއަށްދާ ވަގުތު ތިބެންވާނެއެވެ.

3.6. މުބާރާތް ކުރިއަށްދާ ސަރަޙައްދުން މުބާރާތުގެ އެތުލީޓުންނާއި ޓީމްސަރުންނަށް ފެން ލިބޭނޭ އިންތިޒާމް ހަމަޖެއްސުމަށް ކަމަށް 10 ލީޓަރ ސްޓޭޝަނެއް ޤާއިމު ކުރަންވާނެއެވެ. ފެން މިއިދާރާއިން ފޯރުކޮށްދެވޭނެއެވެ. (ފެން މިއިދާރާއިން ފޯރުކޮށްދޭނީ 5 ލީޓަރ ފުޅިގައި) ކޮންމެ ލީޓަރ ސްޓޭޝަނެއް ގައި ފެން ބަހައްޓާނެ ބާވަތް އަދި އަދިވެސް އަލާމާތެވެ. އަދި މުބާރާތް ކުރިއަށްދާ ވަގުތު ތަކެއްގައި ބާވަތެއް ފެން ހުސްވެގެން ބަލައި ރިޕޯޓް ކުރަމުން ގެންދަންވާނެއެވެ.

3.7. ލީޓަރ ސްޓޭޝަނުން ޑިސްޕޯޒަބަލް ކަރުދާހު ތަށި ލިބޭން ހުންނަންވާނެއެވެ. މުބާރާތުގައި ސިންގަލްޔޫސް ޕްލާސްޓިކް ބޭނުން ނުކުރާނެއެވެ.

3.8. މުބާރާތަށް ހާއްސަ ޓީޝާޓް ތަފާތު ތަނަވަސް ހަމަޖައްސަންވާނެއެވެ. ތަފާތު ރަންގުތަށް ހެދުމުގެ ކުރިން ތަފާތު ލީޑަރޝިޕް ކައުންސިލަށް ހުށަހަޅާ އެޕްރޫވަލް ހޯދަންވާނެއެވެ. ތަފާ ކުރަންވާނީ ތަފާތުވުމުގެ ދާއިރާގައި ރައްޔިތުގައި ފުރިހަމަ ޢަމަލް މަސްއޫލު

652 8831 info@kulhudhuffushicity.gov.mv www.kulhudhuffushicity.gov.mv @kfcitycouncil

ފަންނާނުންނެވެ. ތަފާސީލުމަށް ހަމަޖެއްސޭ ފަންނާނުން ބޭނުން މަޝްހޫރުމް ފައިނަލް ކުރުމުގެ ކުރިން ކައުންސިލާއި ހިއްސާކުރަން އެޖެންޑާވެސް ހުށަހަޅަންވާނެއެވެ. މީގެ އިތުރުން މުބާރާތް ފެށުމުގެ 15 ދުވަސް ކުރިން ތަފައިގެ ރިހާސަލްގެ މިއުޒިކާއަށް ހުށަހަޅަންވާނެއެވެ.

3.9. 20 ކައިޒް ފޮލޯގެ ބޭނުންކުރޭ މިއުޒިކާއިން ޕްރޮފެޝަނަލުން ސްޓޭޖެއްގައި މިއުޒިކާއިން ކަނޑައެޅޭ ތަންތަނުގައި ބަހައްޓަންވާނެއެވެ. މިޢަދަދަށް ހުންނާނީ ސްޓޭޖުގެ ހަރުކަތުގެ ފަސޭހަކަން ބެހެއްޓޭ ގޮތަށެވެ.

3.10. މުބާރާތުގެ ފެށުމުގެ ރަސްމިއްޔާތު، ނިންމުމުގެ ރަސްމިއްޔާތު އަދި މުޅި މުބާރާތް ކުރިއަށްދާ ވަގުތުތަކުގައި ބޭނުންވާ ސައުންޑް ހަމަޖެއްސަން ވާނެއެވެ. މުބާރާތް ކުރިއަށްދާ ވަގުތު ސްޓޭޖުގެ އިތުރުން ފަރާތުގައި ޓާމް ކުރުވާ ޖެނެރޭޓަރ ހަމައަށް ސައުންޑް ސާފުކޮށް އިވޭނެއެވެ. މިކަމަށް ޖެނެރޭޓަރ ކާރީ ސްޕީކަރ ބަހައްޓަންޖެހޭ ނަމަ އެއިން ލާޒިމް ހަމަޖައްސަން ވާނެއެވެ. އަދި ފެށުމުގެ ރަސްމިއްޔާއި ނިންމުމުގެ ރަސްމިއްޔާތުގެ ހަރަކާތްތަކަށް ދަނޑުގެ ބޭރު ސައުންޑްސިސްޓަމްގައި ކުރިއަށް ގެންދެވޭނެ، އެކަމަށް އެކަށީގެންވާ ސައުންޑް ހަމަޖެއްސުން ވާނެއެވެ.

3.11. މަސައްކަތަށް ބޭނުންވާ ހުރިހާ ތަކެތީގައި އިންޝުއަރެންސް ހަމަޖެއްސުން މަސައްކަތް ހަވާލުވާ ފަރާތުންނެވެ.

3.12. މުބާރާތް ކުރިއަށްދާ ސަރަހައްދު ކޮންމެ ދުވަހަކު ނިމުމުން ކުނި ނަގައި ސާފުކޮށް އަދި އެސަރަހައްދުގައި ބަހައްޓާ ޑަސްބިންތަކުގައި ޖަމާވާ ޑަސްބިނަށް އެޅޭ ކުނި ކުނިކޮށްޓަށް އުކާލަން ވާނެއެވެ . (10 ޑަސްބިން)

4. <u>ޓީޝާޓް އަދި ވެސްޓް ގެނައުމުގެ އިންތިޒާމުތައް ހަމަޖެއްސުން</u>

4.1. ޓީޝާޓް މުޅި މުބާރާތް ކަވަރކުރާ ކޮންމެ ސްކޫލަކުން ނަމަ އަށެއް ސްކޫލުން ފުރުމުގެ ކުރިން، އެ ސްކޫލްތަކުގެ މަތުލޫބުން 150 - 200 ދުރުދުރުގެ އަދަދަކަށް ޓީޝާޓް ކައުންސިލާއި ހިއްސާކުރުން.

4.2. މުބާރާތް ކުރިއަށްދާނެ، ރިފްރެޝް އަދި ސްޓާފް އަށް ބޭނުންވާ ވެސްޓް (ޕްރިންޓްކޮށް ކުރު) ފޯރުކޮށްދޭންވާނެއެވެ.

4.3. ޓީޝާޓް ހިއްސާކުރެވޭ އުޅުނުފުރާޓަކާއި ދެފުށުގެ ލޮގޯ ވަރުވާކަން ކުރިޔަކޮށް ކުރުން.

4.4. މުބާރާތުގެ ރަސްމީ އަދި ފަރުމާ ރަސްމީ އާކިރީ އެޑިޝަނުގެ ޕީރިޑް ޓީޝާޓް، ސާމްޕަލް ނިމުމުން ކައުންސިލާއި ހިއްސާކުރުން.

4.5. މުބާރާތް ނިމުމުން 3 – 5 މިނެޓާއި ދުވަސް ތެރޭގައި މުބާރާތުގެ ހައިލައިޓް ވީޑިއޯއެއް ޑްރޯން ފުޓޭޖް، އާރޓިސްޓް އަދި ކޮމެންޓް ސަބްޓައިޓް ހިމެނޭގޮތަށް ތައްޔާރުކޮށް، 7 ދުވަސް ތެރޭގައި ކައުންސިލާއި ހިއްސާކުރުން.

4.6. ޖަރީދާ އިވެންޓްތަކުގެ ނިއުސްލެޓަރ މެގަޒިން ސަބްޓައިޓް އަދި ޕޯސްޓް އަޅާފައި ހިމެނޭގޮތަށް ހުރިހާ އިވެންޓެއް ކަވަރކުރުން

4.7. މީގެ އިތުރުންވެސް މުބާރާތުގެ ގުޅިގެން ހަރަކާތްތަކުގައި ކުރާނެ ޗީއަރލީޑަރާއި، ހިނގާ އިތުރު ޕަރފޯމަންސްތަކާއި، ޑެކޮރޭޝަނުން ވަރުބަހާ ކިޔުން ފަދަ މުނިސްތު ކަންކަން ފޮޓޯގެ ޗަރިޔާއިން ސިޓީ ކައުންސިލަށް ފުލްކޮންޓްރޯލްދިނުމަކީ މަސްއޫލިއްޔަތު ހަވާލުވާ ފަރާތުގެ ޒިންމާއެއް.

4.8. އަދި އެތުލެޓިކްސް މުބާރާތަކީ ގިނަ އިވެންޓްތަކެއް އެއްވަގުތެއްގައި ކުރިއަށްދާ މުބާރާތެއް ކަމުން ހުރިހާ އިވެންޓްތައް ކަވަރުވާ ގޮތަށް ފޮޓޯ ނެގުމުގެ އިންތިޒާމު ހަމަޖެއްސަންވާނެއެވެ.

5. މުބާރާތުގެ އޮފިޝަލުންނަށް ހެނދުނާއި ހަވީރު ރިފްރެޝްމަންޓް ހަމަޖެއްސުން (100 މީހުންނަށް)

5.1. ހެނދުނުގެ ރިފްރެޝްމަންޓް ޕްލޭޓުގައި ހިމަނާނީ ޓޯސްޓްކޮށްފައިވާ ސެންޑްވިޗާއި، ޕްލޭޓް ކޭކް އަދި ޖޫސް/ކިރު ފުޅިއެއް.

5.2. ހަވީރުގެ ރިފްރެޝްމަންޓުގައި ހުރިހާ ޕްލޭޓް (3 ހެދި، 2 ފޮނި) އަދި ޖޫސް ފުޅިއެއް.

5.3. ރިފްރެޝްމަންޓް ދެއްކުމަށްޓަކައި އަރެންޖްކުރަން ކަނޑައަޅާ ވަގުތަކީ ހެނދުނު 08:00 ން އަދި ހަވީރު 17:00 ން ގެންގޮސްދޭންވާނެއެވެ. އަދި ރިފްރެޝްމަންޓް ގައި ބޭނުންކުރާ ތަކެއްޗާއި މުދަލު ހަމަޖެހުން ކައުންސިލުން ހަމަޖެހުމާ ތަކެތި ތަން ނުވާނެއެވެ.

5.4. ރިފްރެޝްމަންޓް ބެހެއްޓުމަށް ކަނޑައަޅާ ތަނުގައި ހުޅު ވާތާއި ފިނިފެން ދިޔާތަކެތި ހިންގާނެ ހަމަޖެއްސުމުގައި ބަލައެއްވާނެއެވެ. މީގެ އިތުރުން ޓިޝޫސްޓޭންޑާ ކުރެހުމާ ތަނި ބަލައިގަތުން ވާނެއެވެ.

5.5. މުބާރާތް ކުރިއަށްދާ ވަގުތު ތަނުގައި އޮފިޝަލުން ބައިވެރިން ބޭނުމް ކޮފީއާއި ބަލައިގަތުމަށް ވާނެއެވެ. (ކޮންމެ ދުވަހަކު، ފިނިކޮށް، 100 މީހުންނަށް).

5.6. މުބާރާތް ކުރިއަށްދާ ވަގުތު ކޮފީ އަދި ހޮޓް ޓީ ބޯން ހިމެނޭގޮތް ހަމަޖެހިފައި ހުންނަންވާނެއެވެ. (އަލިއްލަ އަދި ގިރައިގެން)

652 8831 info@kulhudhuffushicity.gov.mv www.kulhudhuffushicity.gov.mv @kfcitycouncil

6. މުބާރާތަށް ހަދުން ބޭރުން އަންނަ ޖޫސް ތަކެތި މަދުރަސާ ދޫކުރުން

6.1 މުބާރާތަށް ހަދުން ބޭރުން އަންނަ ފަރާތްތަކަށް ދެވޭ ގިނަބައިގެ ދިނުމަށް 800 ފުޅި (200 - 250 އެމް އެލް ގޮތަށްވާ ނުވަތަ ބަރާބަރު ފުޅި ބޯތަލުގެ 800 ފުޅި، އޮރެންޖު/އާފަލު ފްލޭވަރ) ހުށަހަޅަން ވާނެއެވެ.

6.2 އަދި ފުޅިތަކުގެ ދިނުމަށް ވަޅު ހުރިން ހަމަޖެއްސަން ވާނެއެވެ. އަދި ފުޅިތަކުގެ ދިނުމަށް ބަހާ ނިމުމުން ފުޅިތައް ކަލިކަޅި ހުށަހަޅަން ވާނެއެވެ.

6.3 ޖޫސްތައް ރިސީވްކުރި، ކައުންސިލުން ފުރުޞަތުދީ ފުޅިތަކުގެ ދިގުޖެ ދިނުމަށް ހުރިން ހަމަޖެއްސަން ވާނެއެވެ.

6.4 ޖޫސްތައް ރިސީވް ކުރާ ވަގުތު ކައުންސިލް އިދާރާއިން ފުރުޞަތު ދަވަ ޖެހޭ އިންތިޒާމު ހަމަޖެއްސަން ވާނެއެވެ.

6.5 ޖޫސްތައް ރިސީވްކުރުމުގެ އިންތިޒާމު ކުރުމަށްފަހު އެއަރޕޯޓް، އުޅުނު ބަނދަރު އަދި އާރުޖީއެލް ފެރީ ބާރުމިނަލް ގައި ހަމަޖެއްސަން ވާނެއެވެ. ޖޫސްތައް އަންނަ ތަނާއި ސްޓޭޓް ހިއްސާކުރަންވާނެއެވެ. އަދި އެއް ވަގުތެއްގައި އެއްބަސްވުމެއް ގެން ތަނުން ޖޫސް ރިސީވް ކުރަން ޖެހުމަކީ އެކަށީގެންވާ ކަމަކަށް ބަލައިގަންނަން ވާނެއެވެ.

6.6 ކައުންސިލުން ގެނެސް ފުރުޞަތުދިނުމުން ޖޫސްތައް އަންނަ ވަގުތުތަކުގައި، މި ތާރީޚުތަކުގައި ގެނެސްދަހަން ވާނެއެވެ. ގެނެސް ދެންނެވުމާއި ގެނައުމަކީ މަސައްކަތާގުޅޭ ފަރާތުގެ ޒިންމާއެކެވެ.

6.7 ޖޫސްތައް އަންނަ ވަގުތުތަކުގައި، މި ތާރީޚުތަކުގައި ފުޅިތަކުގެ ދިނުމަށް ފުރުޞަތުދީފައި މަދުވެގެން 3 ކުދިންނާއި، ފުޅިތަކުގެ ދިގުޖެ ދޫނުކުރާ 3 ކުދިން ތިބެންވާނެއެވެ. މިކުދިން ތިބެންވާނީ ދިވެހި ސަރަޙައްދުގައެވެ.

6.8 ޖޫސްތައް އަންނަ ވަގުތުތަކުގައި ކުރުމަށްފަހު އެއަރޕޯޓް، އުޅުނު ބަނދަރު އަދި އާރުޖީއެލް ފެރީ ބާރުމިނަލް ގައި ފެން ލިބޭނެ އިންތިޒާމު ހަމަޖެއްސަން ވާނެއެވެ. ފެން މިއިދާރާއިން ފުރުޞަތުދޭނެއެވެ. ފެން ބަހައްޓަން ވާނީ ކުދިކުދި އަތާ އެއިރެއް އަށާފައެވެ.

އަދި ޑިސްޕޯސަބަލް ކަރުދާހު ތަށި ބަހައްޓަންވާނެއެވެ. އަދި ކުނި އެޅުމަށް ޑަސްބިން ބަހައްޓައި، ޑަސްބިން ފުރުނީ ބަލައި ހުސްކުރަމުން ގެންދަންވާނެއެވެ.

7. ސްޓޭޑިއަމް ޓްރެކް ވަށައިގެން ބައުންޑަރީ ފާހަގަ ކުރުން

7.1 ޓްރެކް ވަށައިގެން މިއިދާރާއިން ކަނޑައަޅާ ސަރަޙައްދުގައި ބައުންޑަރީ ޖަހަންވާނެއެވެ. ބައުންޑަރީ ފާހަގަ ކުރާނީ 4ފޫޓު 9 އިންޗި ދަގަނޑު ހޮޅި ބިމަށް ޖަހައި ނަރު ދަމައިގެންނެވެ. ގާތްގަނޑަކަށް 115 ހޮޅި ޖަހަންޖެހޭނެއެވެ. ހޮޅި ކަޅުކުލައިން ޕެއިންޓްކުރަންވާނެއެވެ. ހޮޅި ޖަހާނީ 15 ފޫޓު ދުރުމިނުންނެވެ. ނަރު ދަމާނީ 8 އެމްއެމް އަށް ވުރެ ހިމަ ނޫން ނަރެކެވެ. ނަރު ހޯދާނީ މަސައްކަތާ ހަވާލުވާ ފަރާތުންނެވެ.

8. ޕޯޑިއަމް ނިންމުމުގެ ރަސްމިއްޔާތުގެ އިންތިޒާމްތައް ހަމަޖެއްސުން.

8.1 ނިންމުމުގެ ރަސްމިއްޔާތުގައި ސްޓޭޖުގައި ބައިއްޓުމަށް ފުރިހަމަ ކުރުސީތަކެއް ގާއިމުކުރަންވާނެއެވެ. ފުރިހަމަ ބައިއްޓުމާއި، ފުރިހަމަ މައިކް އަދި ސައުންޑުގެ އިންތިޒާމާއި، ފުރިހަމަ ޑެކޮރޭޝަންގެ އިންތިޒާމް ހަމަޖައްސަންވާނެއެވެ.

8.2 ޕޯޑިއަމް ނިންމުމުގެ ރަސްމިއްޔާތަށް 20 12 X ފޫޓުގެ ފްލެޓް ސްޓޭޖެއް ތައްޔާރު ކުރަންވާނެއެވެ. ސްޓޭޖުގެ ފުރަގަސް (ކުރިމައްޗާ އިންނަ) 20 x 8 ފޫޓު ގެ އުސްމިނަކީ 1 ފޫޓު އުސްމިނެވެ. ސްޓޭޖުގެ ފަހަތު 20 x 4 ފޫޓުގެ އުސްމިނަކީ 1.5 ފޫޓު އުސްމިނެވެ.

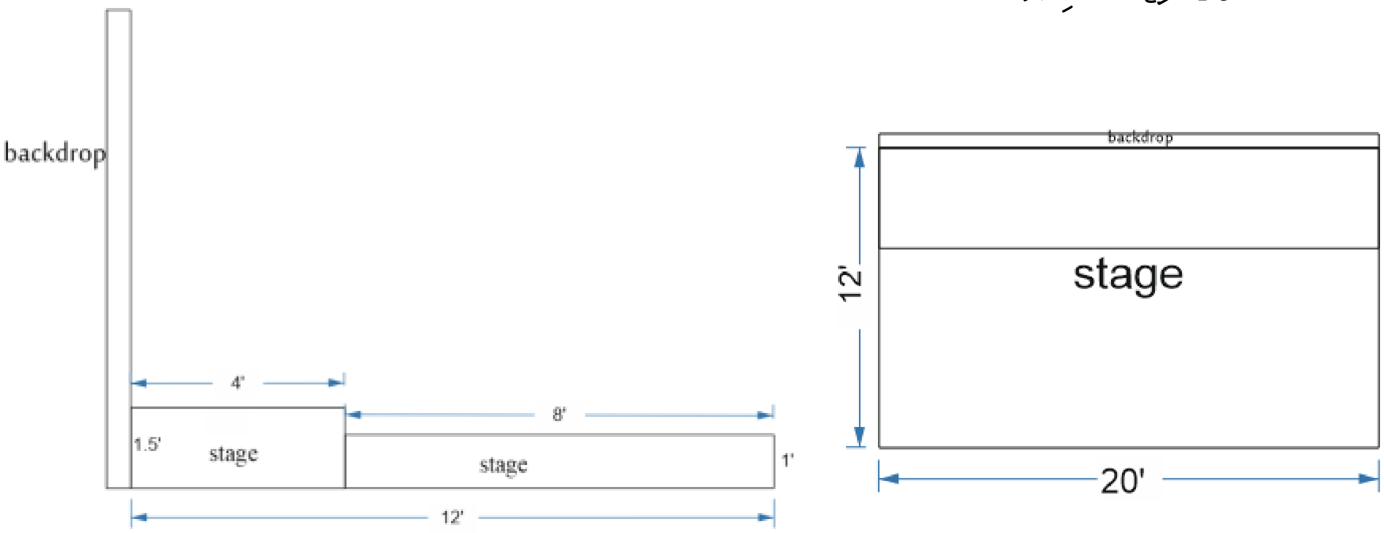

652 8831 info@kulhudhuffushicity.gov.mv www.kulhudhuffushicity.gov.mv @kfcitycouncil

8.3 ސްޓޭޖް ހެދުމަށް ޓްރަސް އަދި ސްޓޭޖުގައި އެޅުމަށް ރެޑް ކާޕެޓް މިއިދާރާއިން ފުރިހަމަކޮށްދޭނެއެވެ. ޓްރަސް އަދި ރެޑް ކާޕެޓް ގެންދިއުމާއި ގެނައުމުގެ ޚަރަދު ހަމަޖެއްސަވަންވާނީ މަސްއޫލިއްޔަތު ހަވާލުވާ ފަރާތުންނެވެ. ސްޓޭޖުގައި 9mm އަށް ވުރެ ތުނިނޫން ފިލާ އަޅަންވާނެއެވެ. ސްޓޭޖް އަރިމަތީގައި ބެކްޑްރޮޕް ޓްރޮލީވުމަށްބޭނުންވާ ފިލާ ހަރުކުރަން ވާނެއެވެ. އަދި ފިލާގައި ޕްރިންޓް ކުރުމަށް ބޭނުންވާނެއެވެ. ފިލާ ޕްރިންޓް މަސްއޫލިއްޔަތު ހަވާލުވާ ފަރާތުންނެވެ. ޑިޒައިން ނިންމުން މިއިދާރާގެ ކައުންސިލާއި ހަވާލުވާފަރާތަކާ ނިޔަތްވާނެއެވެ.

8.4 ސްޓޭޖުގެ ބެކްޑްރޮޕްގެ ހަރުކުރަންވާނެއެވެ. ބެކްޑްރޮޕް އިންޗާރު ޖުމްލަ 5 ފޫޓުމަތިވެ. ބެކްޑްރޮޕްގެ ޑޮމިގައި ބޮޑުމިނުގައި ވިޑިއޯ ސްކްރީންގެ ފަހަތުގައި އިންނަ 12 ފޫޓު، 10 ފޫޓުގެ 1 ބެނަރެސް (ދެއިން ބެނަރެސް) އަދި 100ޑިޖިޓަލް ސްޓޭޖްގެ ފަހަތު ކައިރިގައި އިންނަ 4 ފޫޓު 10 ފޫޓުގެ 4 ބެނަރެސްއެވެ. މިތަކުގެ ހަރުކުރާނީ ބަލަން ގުޅި ޖަހައިގެންނެވެ. އަދި ގޮޅި ކައުންސިލުން ފޯރުކޮށްދޭނެއެވެ.

8.5 މި މަސައްކަތަށް ބޭއްވުމުގެ ކުރި ބަޔާނި އިވެންޓް ނިމުމުން މި ކައުންސިލުން އަނބުރާ ބަހައްޓަން ދޫކުރަންވާނެއެވެ.

8.6 މުބާރާތުގެ ނިންމުމުގެ ރަސްމިއްޔާތު ކުރިއަށް ދާނީ ބޯހަމަވާއެވެ. އެހެންކަމުން މިރަސްމިއްޔާތަށް ބޭނުންވާ ލައިޓިން ގ އިންތިޒާމުތައް ހަމަޖެއްސަން ވާނެއެވެ.

8.7 ކޮލިޓީން ސައުންޑް ސިސްޓަމް އާރިޔާ ޖެނެރޭޓް ކުރުމަށްބޭނުންވާ މަދުވެގެން 230wއަށް ވުރެ ދަށް ނޫން 8 މޫވިން ހެޑް ބީމް ލައިޓް ބޭނުންކުރަންވާނެއެވެ. އަދި ދަށަށް ފޮނުވާލާ މައްޗަށް އަލި ޒޫމްވޮޝް 470wއަށްވުރެ ދަށް ނޫން 4 މޫވިންހެޑް ވޮޝް ލައިޓް ބޭނުން ކުރަންވާނެއެވެ. ލައިޓިން ކޮންޓްރޯލް ކުރުމަށް DMX ކޮންޓްރޯލަރާއި ބޭނުންކުރަން ވާނެއެވެ. ލައިޓިން ހަރުކުރުމަށް ޓްރަސް ފިލާތަކާއި ބޭނުންވާނެތަކުން ބަލައިގެން އަށް ހުރި މަސައްކަތާ ހަވާލުވާ ފަރާތުގެ ޒިންމާއެކެވެ.

8.8 މުބާރާތުގެ ނިންމުމުގެ ރަސްމިއްޔާތުގައި ބެކްޑްރޮޕް އަޅުވަން އެކަށީގެންވާ ފަރާތް އާރް.ޖީ.ބީ ނުވަތަ ޕާރ ލައިޓް ބޭނުންކުރަންވާނެއެވެ. އެކަށީގެންވާ ލައިޓް ބޭނުންކުރުމުން ބެކްޑްރޮޕް ރަނގަޅަށް ފެނުމާއި ތަރުތީބުން އަދި ފިލްމުތަކާ އެއްގޮތަށް މިންވަރަށް ފާޚާނީ ދޮށްފިލާއި ހުންނަންވާނެއެވެ.

8.9 ފުޓް އިވެންޓް ނިމުމުން ލައިޓް ކޮންޓްރޯލް ހުރިހާ މަސައްކަތާ ހަވާލުވާ ފަރާތުގެ ޒިންމާއެކެވެ. ހުރިހާ އަލިބައްތިތައް ދުވަހުން ލައިޓް ބޭނުންކުރާ އެޅުމަށްފަހު ގެންގޮސް ދޫކޮށްދޭން ހުންނަންވާނެއެވެ. އަދި ސްޓޭޖު ސަލާމަތުގައި ފަރުވާ ދުވަހު އިވެންޓް ފުރިހަމަ ވަރަށް ލައިޓް ހުންނަންވާނެއެވެ.

8.10 ސްޓޭޖް ހުރިހާ ލައިޓިން: ސްޓޭޖް ހުރިހާ ސަލާމަތުގެ ވާހަ ހުރިހާ އަލިން ދުއްވާ ފަރަން ތަރުތީބުން ކުރަން ވާނެއެވެ.

8.11. ސްޓޭޖަށް ސިޑިބަރި ވާތް އަތިން ދިއްލާވަރަށް ތަން ތައްޔާރުކުރަން ވާނެއެވެ.

8.12. އިވެންޓް ފެށުމުގެ 2 ގަޑިއިރު ކުރިން ހުރިހާ ތަކެތި ހަރުކޮށް ނިމިގެންވާނެއެވެ.

8.13. ސްޓޭޖްގެ އިރުމަތީފަރާތުގައި ހަރުކުރެވިފައިވާ 50 ދިގު ޕޯސްޓަރ އަލިކުރުމަށް ވާތް ފަރާތް ހަރުކުރަންވާނެއެވެ. ދަނޑުގެ އިރުމަތީ ފަރާތުން ކަރަންޓް ނެގުމަށް ވަގުތީ ކަރަންޓް ބޯޑެއް ގާއިމުކުރެވިފައިވާނެއެވެ. ބޯޑުން ކަރަންޓް ނަގައިގެން ބޭނުންވާ ހިސާބަށް ގެންދިއުމަކީ މަސައްކަތާ ހަވާލުވާ ފަރާތުގެ ޒިންމާއެކެވެ. ކަރަންޓް އުވައިލާ ބަދަލުގައި ޖެނެރޭޓަރ ބޭނުންކުރަން ބޭނުންވާނަމަ ކުރަމުން ދާ މަސައްކަތަކާ ހަވާލުވާ ފަރާތުގެ ޒިންމާއެކެވެ. ކަރަންޓް ބޭނުންކުރާނެ ކޮންމެ ވައިރެއް ވެސް ހިފަހައްޓާފައި ހުންނަން ވާނެއެވެ. އަދި ވިއަރަން ހަމަޖެއްސޭ ފަރާތުގެ މަސްއޫލިއްޔަތު ވިއަރިންގ ރައްކާތެރިކޮށް ބެހެއްޓުން ވާނެއެވެ.

8.14. ނިންމުމުގެ ރަސްމިއްޔާތަށް އެކުލަވާލާފައި ދަށުގައިވާ ބޮޑު ދަމަރު ލިބޭގޮތަށް ގޮތެއްގެ އިންތިޒާމު ހަމަޖައްސަން ވާނެއެވެ (800 ގޮތަށް) . މަސައްކަތާއި ހަވާލުވާ ފަރާތުން ގޮތް ބޭނުންވާއިރު ސަރަހައްދު މިއާދާއިން ގޮތް ފުރުސަތު ދޭން ވާނެއެވެ.

ގޮތް ގެންދިއުމާއި ގުޅޭގޮތުގެ އިންތިޒާމް ހަމަޖެއްސުމީ މަސައްކަތާ ހަވާލުވާ ފަރާތުންނެވެ.

8.15. މުބާރާތް ނިންމުމުގެ ރަސްމިއްޔާތަށް ބޭނުންވާ ޖަރުޕު، ފެށުމު ބައްޓަން ބޭސްއި ހަމަޖައްސަން ވާނެއެވެ.

8.16. ކުލަބުއަރަން ޗިލް އިސްލާން ކުރާ ވަގުތު ކޮންމެހެ ފެއިން/ކަރަން އަދި ސަރުކާރީއިދާރާ އެކަށަން 02 ފުޅާކޮށް ޑިޒައިންކޮށް ބޭނުންކުރަންވާނެއެވެ.

ސްޓޭޖުގެ ލޭއައުޓް އަދި މުބާރާތް ނިންމުމުގެ ރަސްމިއްޔާތުގެ އިންތިޒާމް ދައްކުވައިދޭ ކުރެހުން

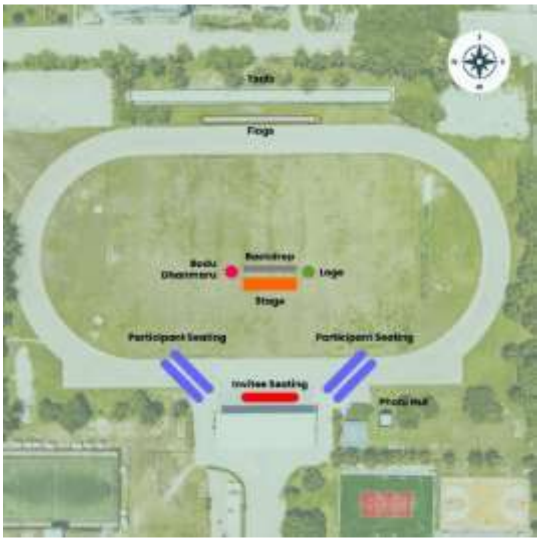

9. ޓޯނަމަންޓު ހަމަޖެއްސުން

9.1. 16 ޖޫން 8 ޖުލައިގެ ޓޯނަމަންޓުގެ ސްކެޖުއަލް ތައްޔާރުކުރުމުގައި ކައުންސިލުން ދައްކާ ގޮތް ބަލައިގެން ވާނެއެވެ. ޓޯނަމަންޓުގެ ބޭނުމަށް ކަރަންޓު އަދި ސައުންޑް އެހެނިހެން މަސައްކަތަށް ހަރަދުވާ ފައިސާގެ ޒިންމާއެއް ނުވާނެއެވެ.

10. ސްޕޯޓްސް ޕްރިންޓިންގް

10.1. މުބާރާތް ކުރިއަށް ދާ ތަނުގައި 550 ސްޕޯޓްސް ޕްރިންޓް ކުރުވާން އިންތިޒާމް ހަމަޖެހިފައި ހުންނަން ވާނެއެވެ. މުބާރާތް ކުރިއަށް ދާ ތަނުގައި ދަނޑުވެރިއެއްގައި ބެލެންސްކުރާ ސިޓީފުޓްބޯޅަ ސްޕޯޓްސް ފަރާތުން ޕްރިންޓް ކުރުވަން ވާނެއެވެ. ސްޕޯޓްސް ޕްރިންޓް ކުރާނެ ކަރުދާސް ކައުންސިލުން ފޯރުކޮށްދޭންވާނެއެވެ.

11. މެޑަލް ހަވާލުކުރުން

11.1. މެޑަލް ދޭ ތަރަފު ހޯދުމައި ތަރަފު މަތީ ބައިވާ އާބާދީ ތަރުތީބުން ތަރުތީބުކުރަން ވާނީ ކައުންސިލާ ހަވާލުވާ ފަރާތުގެ ޒިންމާ އެއެވެ. ތަރަފު މަތީ ތަރުތީބު އާބާދީ ކައުންސިލުން ފޯރުކޮށްދޭނެއެވެ.

11.2. މުބާރާތުގެ ކޯސްޓް ސަޕޯޓަށް ގައި މެޑަލްތަކާ ތަރުތީބުކުރުމުގެ އިންތިޒާމް ދޭ ފަރާތާއި ހަވާލު ކުރުމަށް ކުރިން ހަމަޖެއްސުން ވާނެއެވެ.

12. އެއާޕޯޓް، އާރޯޕޯޓް އަދި ބަނދަރުގައި ހަރުކުރާ ބޯޑު

12.1. 8 ޖޫން 4 ޖޫނުގެ 9 ކޮންވަސް ބޯޑު ޕްރިންޓްކޮށް، ޕްރޮމޯޝަން ހަރުކުރާ ތަނަށް ގެނެސް ހަރުކުރުމެވެ. އާރު ޓީ އެލް އަދި ބަނދަރު ސަރަހައްދުގައި ހަރުކުރުން.

12.2. ކޮންވަސް ބޯޑުގެ ޑިޒައިން، ހަރުކުރަން ޖެހޭ ޕްރޮމޯ އަދި ބޯޑުތަކާ ގުޅޭ ކައުންސިލުން ފޯރުކޮށްދޭނެއެވެ.

12.3. ބޯޑުތައް ވަގުތީ އިންތިޒާމް ގޮތަކަށް ހަރުކުރުމަށް ފަރާތުން ހަރުކުރަން ވާނެއެވެ.

13. ވެލްކަމް ދައްކުވައިދޭ ބޯޑާ ޕްރިންޓިން އަދި ހަރުކުރުން

13.1. 6 ފޫޓް 4 ފޫޓް ކެންވާސް 3 ސެޓް ކައުންސިލުން ދައްކާ 3 ސަރަހައްދެއްގައި ހަރުކުރުން(އާރ.ޖީ އެލް، ރަނގަމަތީފަންނު އަދި އެއާޕޯޓް ސަރަހައްދު).

13.2. ކެންވާސް ހަރުކުރަންވާނީ ކުރިން އެ ބޯޑުތަކުގައި ހަރުކޮށްފައިވާ ކެންވާސްތައް ނައްޓާލުމަށްފަހު ހިލާސް ބަޔަ ބޭނުންކޮށްގެންނެވެ.

13.3. ކެންވާސް ޕްރިންޓް ކުރާނީ ކައުންސިލުން ދޭ ޑިޒައިނާއި އެއްގޮތަށެވެ.

13.4. މި ބޯޑުތައް އިވެންޓް ނިމުމުން މިކައުންސިލާއި ހަވާލުވާ ފަރާތުން ނަގާކަށް ނުޖެހޭނެއެވެ.

14. ސްޓޭޖުގައި ހަރުކުރާ ވެލްކަމް ދައްކުވައިދޭ ބޯޑާ ޕްރިންޓިން އަދި ބޯޑު ހަރުކުރުން

14.1. 6 ފޫޓް 4 ފޫޓް ކެންވާސްގެ 3 ސެޓް ޕްރިންޓްކޮށް ކައުންސިލުން ދައްކާ 3 ސަރަހައްދެއްގައި ހަރުކުރުން.

14.2. މި ކެންވަސްތައް ހަރުކުރުމަށް ފްރޭމް ހަރުކޮށްފައިވާ ފްރޭމް ކައުންސިލުން ފޯރުކޮށްދޭނެއެވެ. މި ފްރޭމް ހަދާފައި ހުންނާނީ 9mm ގެ ފްލައިވުޑް އާއި 1.5" އިންޗި GI ބޮކްސް ޓިއުބު ބޭނުންކޮށްގެންނެވެ.

14.3. ސްޓޭންޑްގެ ދިގު ކައިރި 4 ފޫޓް ހުންނަންވާނެއެވެ. ފުޅާ ހުންނަންވާނީ 2' ފޫޓް ބިމަށް ވަށްފިލިފަދަ / ބިމަށް ހަރާފިލިފަދައެވެ.

14.4. ފްރޭމް ގައި ހުންނަންވީ 1އިންޗި 1އިންޗި ހޮލޯ ޓިއުބް ވެލްޑިންގ ކޮށްފައެވެ. ބޯޑު ހޮޓުގައި ހަރުކުރަން ޕްލައިވުޑް ކޮޅެއް ހޯދުގައި ވެލްޑް ކޮށް ހަރުކޮށްފައި ހުންނަންއެވެ. ފްރޭމް ސްޓޭންޑްގައި ހަރުކުރާނީ ބޯލްޓު އިސްކުރު ޖަހައިގެންނެވެ. އިސްކުރު ހޯދާނީ މަސައްކަތު ހަވާލުވާ ފަރާތުންނެވެ.

14.5. ބޯޑުތައް ހަރުކުރަންވީ މި ކައުންސިލުން މަސައްކަތުގެ ކުރިއަށްގެންދާ ސުޕަރވައިޒަރ އަންގާ ތަނަކަށެވެ.

14.6. ކެންވަސްގެ ޑިޒައިން ފޯރުކޮށްދޭނީ ކައުންސިލުންނެވެ. ނަމަވެސް ކެންވަސް ޕްރިންޓް ކުރުމަކީ މަސައްކަތާ ހަވާލުވާ ފަރާތުގެ ޒިންމާއެކެވެ.

15. ސްޓާޓިންގ ލައިން ކައިރިގައި ހަރުކުރާ ބޯޑު

15.1. 10 ފޫޓް 4 ފޫޓް ކެންވާސް ބޯޑު ޕްރިންޓްކޮށް ފްރޭމްގައި ހަރުކުރުން.

15.2. މިކަމަށް ބޭނުންވާ ފްރޭމް ކައުންސިލުން ފޯރުކޮށްދޭނެއެވެ.

15.3. މި 4 ބޯޑު ޕްރިންޓްކޮށް، ކައުންސިލުން ފޯރުކޮށްދޭ ފިނިޝިންގ ލައިން ފްރޭމްގައި ހަރުކުރުމަށްފަހު ކައުންސިލުން އަންގާތަނަކަށް (ސްޓާޓިންގ ލައިން ކައިރި) ހަރުކުރަންވާނެއެވެ.

15.4. މި ބޯޑުތައް ހަރުކުރަނީ ބިމަށް ޓަކި ޖަހައިގެންނެވެ. ޓަކި ކައުންސިލުން ފޯރުކޮށްދޭނެއެވެ.

16. ވިކްޓަރީ ސްޓޭންޑުގެ ފަހަތުގައި ހުންނަ ބެނާ ޕްރިންޓްކޮށް، ފްރޭމް ހަދާ ހަރުކުރުން

16.1. 12 ފޫޓު 10 ފޫޓުގެ ބެނާއެއް ޕްރިންޓްކުރުމާއި، ލަކުޑި ފަތި އަދި ފިޓާ ބޭނުންކޮށްގެން ފްރޭމް ހަދައި، ބެނާ ފްރޭމްގައި ހަރުކުރުމާއި، މިއިދާރާއިން ދައްކާ ތަނެއްގައި ބެނާ ހަރުކުރުން. މިކަމަށް ބޭނުންވާނެ ހުރިހާ ތަކެތި ހޯދާނީ މަސައްކަތާ ހަވާލުވާ ފަރާތުންނެވެ. ކައުންސިލުން ފޯރުކޮށްދޭނީ ކެންވަސްގެ ޑިޒައިން އެކަނިއެވެ.

17. އެންޓްރެންސް ބެނާ އަދި ސްޓޭޖް ހެދުން

17.1. ބެނާ އަދި ފްރޭމް ހެދުން

17.1.1. 24 ފޫޓު 10 ފޫޓުގެ ބެނާއެއް ލަކުޑި ފްރޭމް ހަދައި ދަގަނޑު ގޮޅިޖަހައި ކައުންސިލުން އަންގާ ސަރަހައްދުގައި ހަރުކުރުން. މިކަމަށް ބޭނުންވާ ކެންވަސް، ފްރޭމް ހެދުމަށް ބޭނުންވާ ލަކުޑި ފަތި ހުރިހާ މަސައްކަތާއި ހަވާލުވާ ފަރާތުންނެވެ.

17.1.2. ބެނަރަށް ވައިގައި އެއްލާނުލާ ގޮތަށް ރަނގަޅަށް ފްރޭމްގައި ހަރުކުރަންވާނެއެވެ.

17.1.3. ކެންވަސްގެ ޑިޒައިން ފޯރުކޮށްދޭނީ ކައުންސިލުންނެވެ. ނަމަވެސް ކެންވަސް ޕްރިންޓް ކުރުމަކީ މަސައްކަތާއި ހަވާލުވާ ފަރާތުގެ ޒިންމާއެކެވެ.

17.1.4. ބެނަރަށް އަލި ކުރުމަށްޓަކައި 20W-RGB ލައިޓް ފްލަޑްލައިޓާ ވަޔަރު އަދި ބެނަރަށް ދިފަރާތުން އެޅޭގޮތަށް ފޫޓު ނުވަތަ އެކަށީގެންވާ ވަޔަރު އަދި ޑްރައިވަރ ވާލް ލައިޓް ހަރުކުރަންވާނެއެވެ.

17.1.5. މި މަސައްކަތުގައި ބަރާބަރު ކުރި ތަކެތި އިވެންޓް ނިމުމުން މި ކައުންސިލުން އަންގާތަނަކަށް ގެންދަންވާނެއެވެ.

17.2. ސްޓޭޖް ހެދުން

17.2.1. ސްޓޭޖްގެ ބޮޑު މިނަކީ 24 ފޫޓު 4 ފޫޓެވެ.

17.2.2. ސްޓޭޖް ހަދަނީ ފުލަކް ބޭނުންކޮށްގެން ފުލަކް މަތީ ޕްލައިވުޑް ފިޓާ އަޅައިގެންނެވެ.

17.2.3. ސްޓޭޖް ހަދަން ބޭނުންވާ ފުލަކް ފޯރުކޮށްދެވޭނެއެވެ. ފިޓާ ހޯދާނީ މަސައްކަތާ ހަވާލުވާ ފަރާތުންނެވެ. މަސައްކަތް ނިމުމުން ފިޓާ ކައުންސިލަށް ފޯރުކޮށްދޭން ޖެހޭނެއެވެ.

17.2.4. ސްޓޭޖްގައި އަޅާ ޕްލައިވުޑްގައި ކުލަ ހިފާ ވަރަށް އެޅުމަށް ކަޅު ކުލަ ލާންވާނެއެވެ.

17.2.5. ސްޓޭޖްގެ އަޑި ޕްލައިވުޑްގައި 02 ކޯޓް ޕްރައިމަރ ޖަހައިގެން ކަޅު ކުލަ ލާންވާނެއެވެ. ސްޓޭޖް އަރިމަތީގައި ފްލެޓްބެޑް ޓްރޮލިމަރކްގައި ޕްލައިވުޑް ފިލާ ހަރުކުރަން ވާނެއެވެ. އަދި ފިލާގައި މެޓް ކަޅުކުލަ ލާންވާނެއެވެ. އަރިމަތީގައި ހަރުކުރާ ފިލާ ކާޕެޓް މަސައްކަތާއި ހަވާލާވާ ފަރާތުންނެވެ.

17.2.6. މުބާރާތް ކުރިއަށްދާ މުއްދަތުގައި ސްޓޭޖު މަރާމާތު އެއްޗެ ލިބި ޒަރާ ސާފުކުރުމުން ގެންދަންވާނެއެވެ.

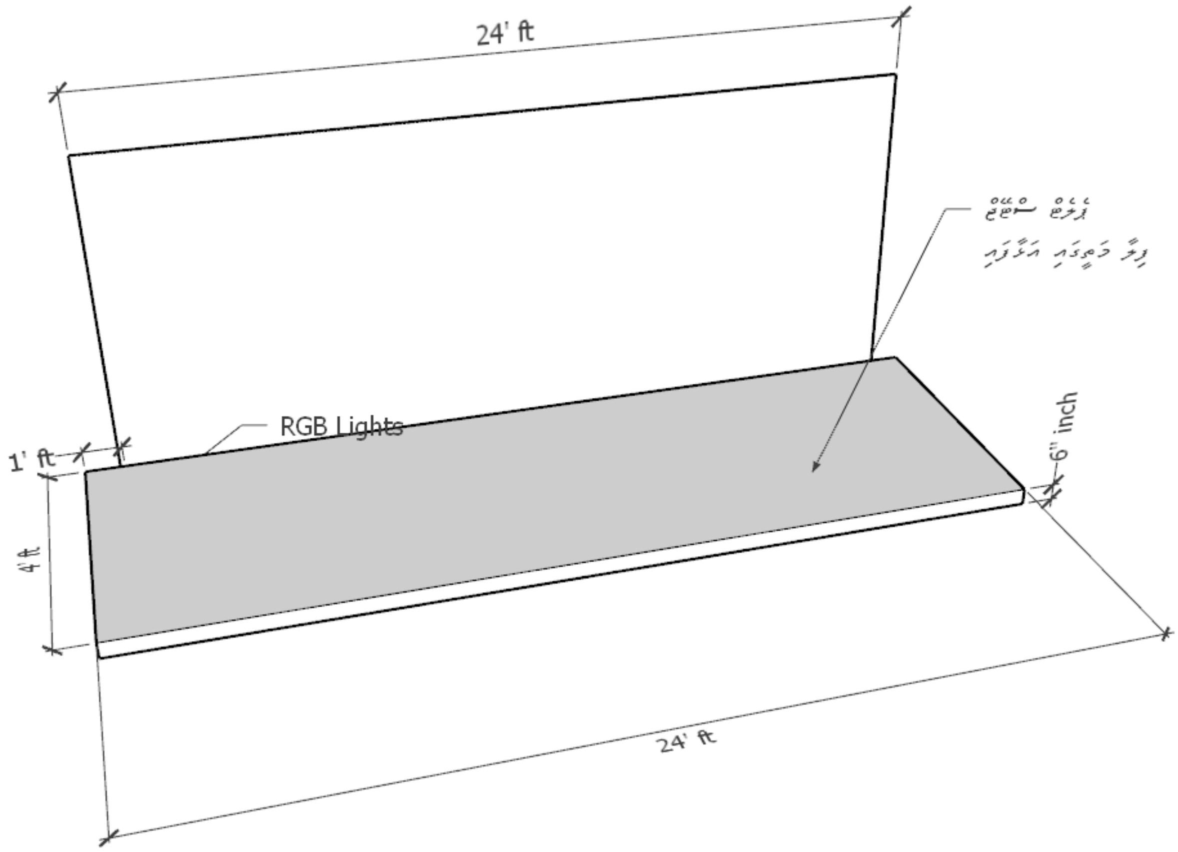

18. ކުރިން ހަދާފައިވާ ވިލަބަރި ސްޓޭންޑްގެ ކުލަ ބަދަލުކުރުމާއި ކޮންމެސް ބަދަލުކުރުން

18.1. ވިލަބަރި ސްޓޭންޑްގެ ކޮންމެސް ބަދަލު ކުރުމާއި ކުލަ ބަދަލުކުރުން. (ކުރުމުން އެންމެކަސް 4 ގައި)

18.2. ފުރޮޅުބަގައި ހުންނަންވާނީ ކޮންމެސް ޑިޒައިން ތަޢާރަފުކުރަން. (ޑިޒައިން ފުރުޞަތުދޭނީ ކައުންސިލުން ފޯރުކޮށްދޭނެއެވެ). ތިރީގައި ދެވިފައިވާ ބޯޑުން ކުރާނީ ގެންދާ ތިރީގައެވެ. ނަމަވެސް ޑިޒައިން ސްޓިކަރ އަޅުވާ ފުރިހަމަކޮށް ތަމްރީނުކުރާނެއެވެ.

18.3. އެހެން ހުރިހާ ފަހި ތަކެއްގައި ސްޓިކަރ ގަނޑު އަޅާ ފުރިހަމަ ކުރަން ޖެހޭނެއެވެ. ކުލަ ފާސްކުރުމަށް މިކައުންސިލުން މަސައްކަތާއި ހަވާލާ ކުންފުނި ސްޓިކަރއިޖަރު ތަރާދު މަތިންނެވެ.

652 8831 info@kulhudhuffushicity.gov.mv www.kulhudhuffushicity.gov.mv @kfcitycouncil

.18.4 މިތަކެތި މުބާރާތް ފެށުމުގެ ކުރިން ކައުންސިލުން އެންގާތަނަކަށް ބަހައްޓަން ވާނެއެވެ. އަދި އިވެންޓް ނިމުމުން މި ކައުންސިލުން އެންގާތަނަކަށް ގެންދަންވާނެއެވެ.

.18.5 ވިކްޓަރީ ސްޓޭންޑްގެ އެންމެ އުސް ސްޓޭންޑުގަނޑު އުސްމިނަކީ ސްޓެޖު ބޮކްސް އެއް ހަމަކުރާނެއެވެ.

.18.6 ސްޓެޖު ބޮކްސް ތައްޔާރުކުރާނީ ކުރަހާފައިވާ ޑިޒައިނާއި މިންތަކަށެވެ.

.18.7 ސްޓެޖު ބޮކްސް އުސް މިނަކީ 1' ފޫޓް އެވެ. ދެވަ މިނަކީ 2 ފޫޓް އެވެ. ތިން މިނަކީ 1' ފޫޓް 2 އިންޗެވެ.

.18.8 މި ސަރުކާރުތަކަށް ބޭނުންކުރާނީ 12mm ޕްލައިވުޑް ޝީޓެވެ. ސްޓެޖްބޮކްސްގެ ހުރިހާ ފަރާތް ފައި ބޯޑުން ކަވަރުކުރާނެއެވެ.

.18.9 ސްޓެޖު ބޮކްސް އަދި އަރާ ފޮއްޓާ ވަރަށް ވަރުގަދަ ވާން ޖެހޭނެއެވެ.

.18.10 ސްޓެޖު ބޮކްސް ހުނަރުވެރިން ކަޅުކުލަ ޖަހާނެއެވެ.

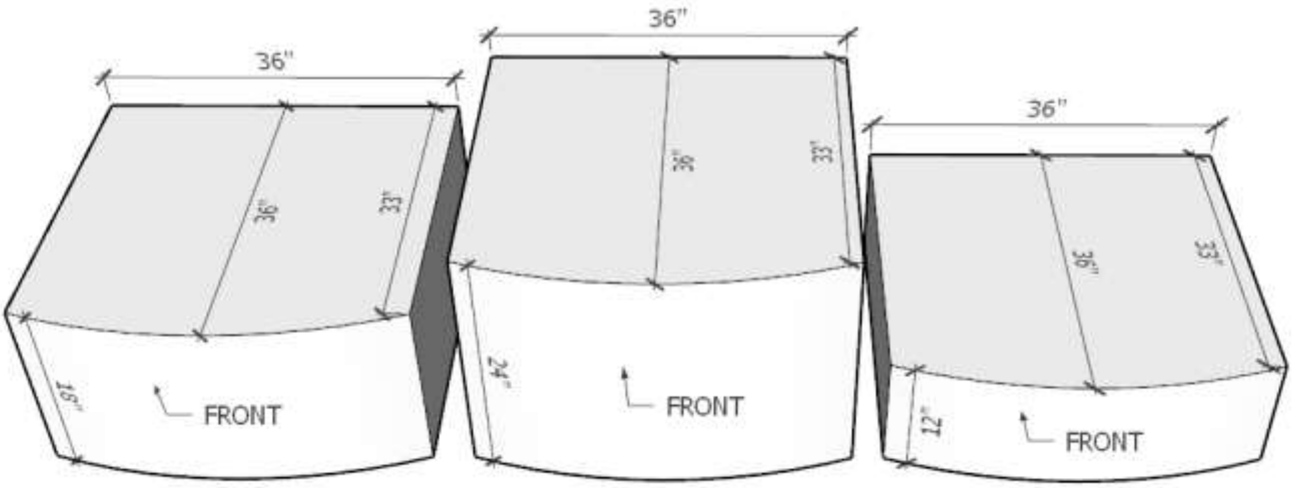

ސްޓޭޖު ބޮކްސް

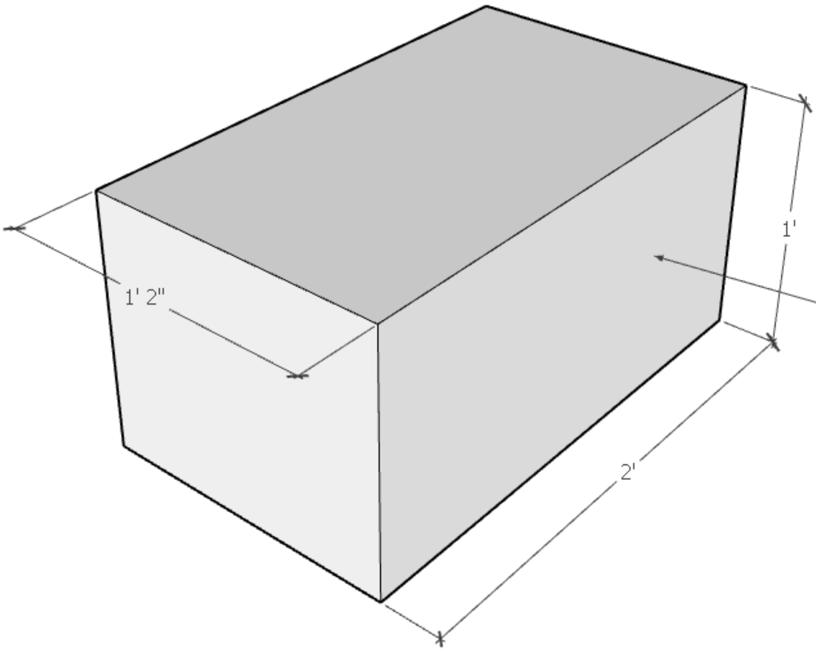

19. ދިދަ ޖެހުން

·19·1 350 ދިދަ ކައުންސިލުން ދައްކާ ތަންތަނުގައި ހަރުކުރުން. ހަރުކުރުމަށް ބޭނުންވާ ހުޅި / ދަނޑި ފޯރުކޮށްދެވޭނެ.

·19·2 350 ދިދައިގެ ތެރެއިން 150 ދިދަ ކައުންސިލުން ފޯރުކޮށްދެވޭނެއެވެ. ބާކީ 200 ދިދަ ކައުންސިލުންދޭ ޑިޒައިންނާއި އެއްގޮތަށް ފުއްޓަކަށް ޕްރިންޓް ކުރުން.

·19·3 ޕްރިންޓް ކުރާ ދިދައިގެ މިންވަރު 5ފޫޓް 2ފޫޓް އެވެ. ދިދަ ހުންނަންވާނީ 1އިންޗި ހޮޅިއަކަށް ލެއްވޭ ގޮތަށް ފަހާފައިވުމެވެ.

·19·4 ދިދަ ހުންނަންވާނީ ވައާއި ނުނެއްޓޭ ފަދަ ގޮތަކަށް ކޮޅުދަނޑީގައި ހަރުކުރެވިފައެވެ.

·19·5 މުބާރާތް ކުރިއަށްދާ މުއްދަތުގައި ދިދަ އެއް ހަލާކުވެ ގެއްލިގެން ދިޔަޔާ ނަމަ މިއިންތާމާއި ކުރިމަތިން އެކަމެއް ހައްލު ކުރަންވާނެއެވެ.

·19·6 މި ތަކެތި އިވެންޓް ނިމުމުން މި ކައުންސިލުން އަންގާތަނަކަށް ގެންދަންވާނެއެވެ.

20. ބޭސް ދަނޑުމަތުގެ ކެންވަސް ބަދަލުކުރުން

20.1. ބޭސް ދަނޑުމަތު : ކެބިނެޓްގައިވާ މިންވަރާއި ކެބިނެޓްގައިވާ ގޮތަށް.

20.2. ބޭސް ދަނޑުމަތު ހުންނާނީ ފިނިހިލޭ ޖިޕްސަމް، ތިރީ ކައިރިގައި ކޮންމެ ފަރާތެއްގައި 4' ފޫޓުވެ. އަދި މަތީ ކޮޅުގައި ކޮންމެ ފަރާތެއްގައި 2' ފޫޓުވެ.

20.3. ފިނިހިލޭގެ ޖިޕްސަމް ހުރި ފަރާތެއްގައި ކެންވަސް ޕްރިންޓްކޮށްގެން ތަޅު ކުރަންވާނެއެވެ. ތިރީސް ޑިގްރީގައި ބޯޑުން ކޮށާފައި ޖޯޑުތައް ތިރަށެވެ. ނުވަތަ ޖިޕްސަމް ސްޓިކަރ އަތުލާ ޕްރިންޓްކޮށް ތަތްކުރުވާންވާނެއެވެ.

20.4. ދަނޑުމަތުމަތީގައި، ކެބިނެޓްގައި ފެނަކަ ކޮންފެއްވާ ތަނުގައި RGB ލައިޓް ފަހި ހަރުކުރަންވާނެއެވެ. ލައިޓުއަށް ގޮތާ ކަރަންޓް ވާގަދަ ހުންނަންވާނީ ދަނޑުމަތު ތިރިން ނުކުތު ކަރަންޓް ދެވޭގޮތަށް ދިގުކޮށް ނަގާ ގޮތާފައެވެ. ގެދުނޑާއި ހުންނަންވާނީ ސްޓިކްލަށާ ސްވިޗްބޯޑްއެއް ޖަހާފައި ކޮންމެވެސް ތަނެއްގައި ކޮންޓްރޯލްކުރެވޭނެހެން.

20.5. ޚުރަތުގެ ބަސްކިއްޓާއި ނިއްގުގެ ބަސްކިއްޓާގައި ދަނޑުމަތު ފެނުކޮށްފައި ބޭއްޗޭނީ އިންތިޒާމް ހަމައަހަސްކަން ވާނެއެވެ.

20.6. ކައުންސިލުން ދައްކާ ތަނެއްގައި ދަނޑުމަތު ބޭއްޓުމަ އިވެންޓް ނިމުމުން ތަކެތި ނަގާ ކައުންސިލުން އަންގާ ތަނަކަށް ގެންދަންވާނެއެވެ.

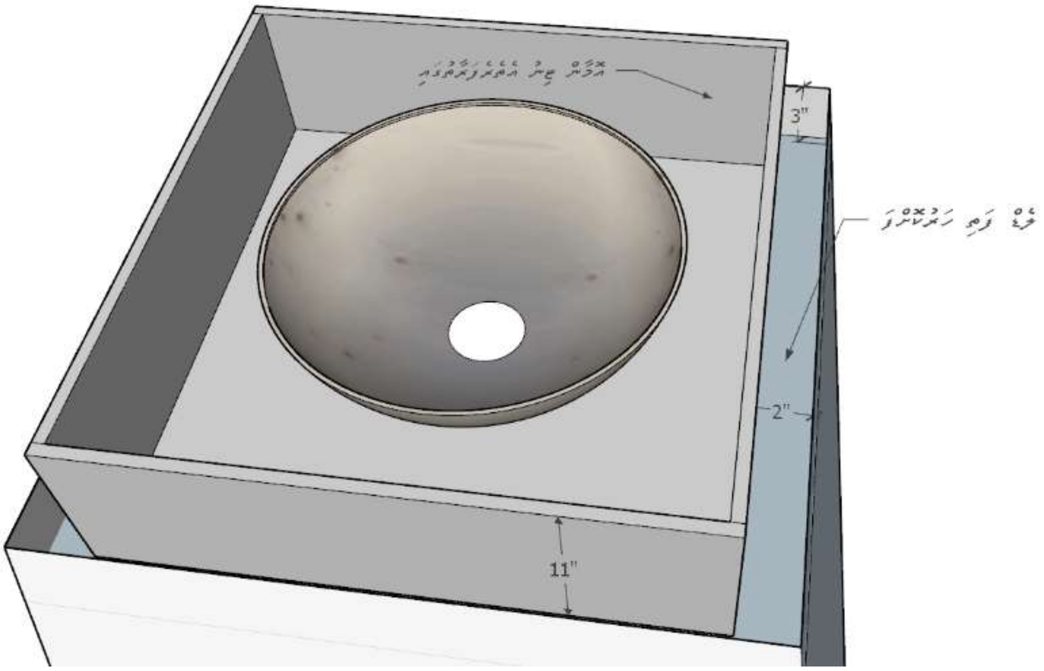

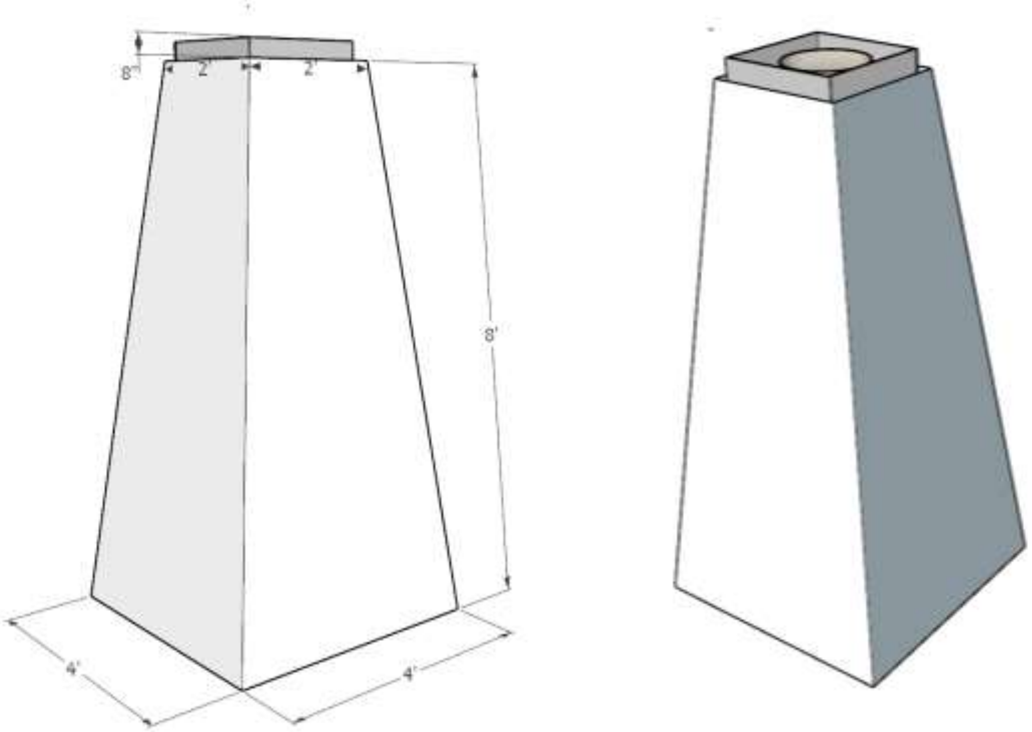

21. ބައިވެރިންގެ ނަން ބޯޑު (ކެންވާސް ބޯޑު)

21.1. ބޯޑުގެ ޖުމްލަ އަދަދު 40 ، ބޯޑު ސައިޒް 4' ފުޓް x 8" އިންޗި އެވެ.

21.2. ބޯޑު ކައުންސިލުން ފޯރުކޮށް ދިނުމުން ކެންވަސް ޕްރިންޓްކޮށް، ހަރުކުރަންވާނެއެވެ. ކެންވާސް ހަރުކުރާނީ ފިލާގަނޑެއް ހިރާސް ގަނޑަކުން ހިރާސް ޖަހައިންނެވެ.

21.3. ކެންވާސްއަށް ޕްރިންޓް ކުރާނީ މި ކައުންސިލުން ފޯރުކޮށްދޭ އިބާރާތައް ޖެހައިންނެވެ.

21.4. މި ބޯޑުތައް ހަރުކުރާނީ ސްޓޭޖްއަތުގެ އިރުމަތީ ފަރާތުގައި ފާއިމުކުރެވިފައިވާ ބޭންބޫތަކުގެ މަތިކައިރިގައިވާ ސިޓާ ބޯޑުގައި 1.5 އިންޗި ބޯލްޓް ނަޓް ބޯލްޓުން ކޮށްގެންނެވެ.

21.5. މި ތަކެތި އިވެންޓް ނިމުމުން މި ކައުންސިލުން އަންގާތަނަކަށް ގެންދަންވާނެއެވެ.

22. ބޫތު ދަންމަދު ސިޓީ

22.1. ދަންމަދުގެ ސިޓީ ކައުންސިލުން އަންގާ ތަނެއްގައި ބެހެއްޓުމާއި ، އިވެންޓް ނިމުމުން ނެގުމަކީ މަސައްކަތާ ހަވާލުވާ ފަރާތުގެ ޒިންމާއެކެވެ.

އެނެކްސް 8

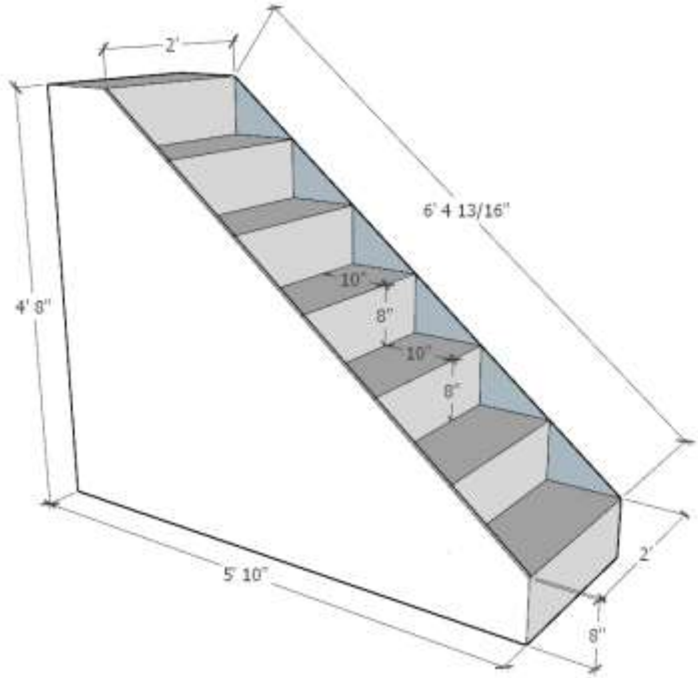

23. ސްޓޭންސަރ ބޯޑުގެ ކެންވަސް ބަދަލުކުރުން

- 23.1 ސްޓޭންސަރ ބޯޑު ހުންނާނީ ކުރެހުމުގައިވާ ގޮތާއި މިންތަކަށް.
- 23.2 ސްޓޭންސަރ ބޯޑު ގެ އަދަދަކީ 32 އެވެ.
- 23.3 ސްޓޭންސަރ ބޯޑުގެ ދެފަރާތުގައިވާ ކެންވަސް ބަދަލުކުރުން.
- 23.4 ފުރާގައި ކެންވާސް ފިރިންޖެހޭގޮތަށް ހަރުކުރަންވާނެއެވެ. ކެންވާސް ފުރާގައި ހަރުކުރާނީ ހިރަސް ބަޔި އަޅާން ހިރަސް ޖަހައިގެންނެވެ.
- 23.5 ކެންވަސްގެ ޖެހޭއިން ފުރުކޮށްދީފައި ކަޅުސިލްވަރުންނެވެ. ނަމަވެސް ކެންވަސް ފިރިންޖެ ކުރުމަށް މަސައްކަތާއި ހަވާލުވާ ފަރާތުގެ ޖިންމާއެކެވެ.
- 23.6 ފިނިޝިން ރީތިވާން ޖެހޭނެއެވެ. ކެންވާސް އަދި ކޮށް އަތުރައި ހުރުގެން ނުވާނެއެވެ.
- 23.7 އިވެންޓް ނިމުމުން މިތަކެތި ކައުންސިލުން އަންގާ ތަނަކަށް ގެންދަންވާނެއެވެ.

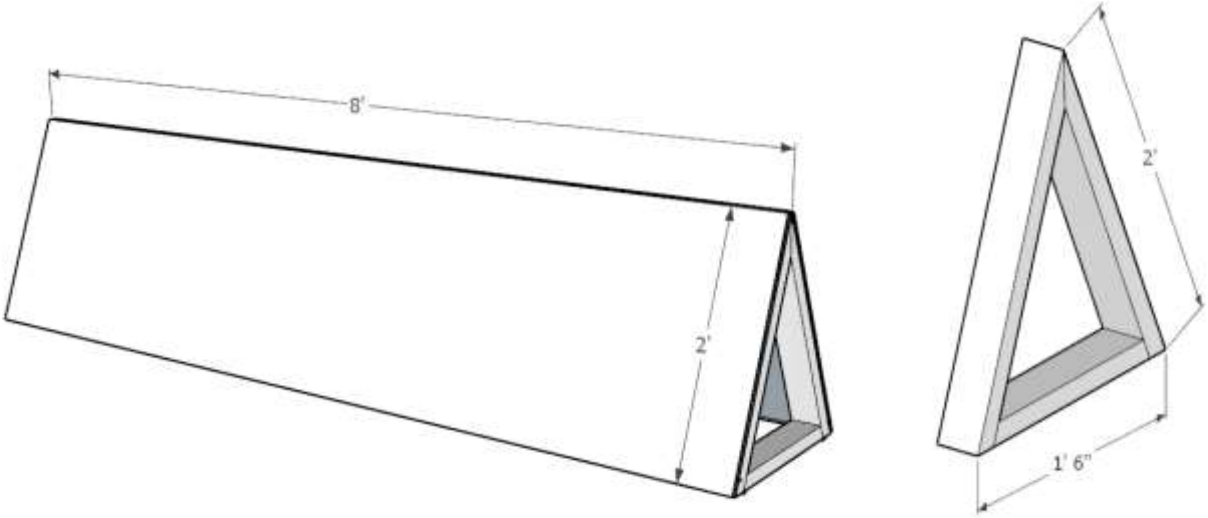

24. ޕޮޑިއަމް ގެ ކަންތައް ބަދަލުކުރުން

- **24.1** ޕޮޑިއަމް ހުންނާނީ ކުރެހުމުގައިވާ ޑިޒައިން މިންވަރަކަށެވެ.
- **24.2** ޕޮޑިއަމް ފުޅާ މިނަކީ 2' ފޫޓް 2" އިންޗިއެވެ. އަދި އުސްމިނަކީ 49" އިންޗި އެވެ.
- **24.3** ޕޮޑިއަމް ވަޒަނުގެން ކަންވާސް ތަތް ކުރަންވާނެއެވެ. ތެރަސް ޑޮލުގައި ބޯޑުން ކުރާނީ ކަސްޓަމް ތެރެހެވެ. ސުވަތަ ޕީޓަރިން ސްޓިކަރ އަންވެސް ޕްރިންޓްކޮށް ތަތްކުރެވިފައިވާނެއެވެ. އަދި ޕޮޑިއަމް އެތެރެ ފަރާތުގައި ކަންވާސް އާއި ގުޅޭ ކުލަޖެއް ލާންވާނެއެވެ. ޕޮޑިއަމްގައިލާން ކުލަ މި ކައުންސިލުން ދަސަޓިކުލާ ރަނގަޅުކޮށް ސްޓިކަރެއްޖަހަ މަސްވަރާކޮށް ފާސްކުރަންވާނެއެވެ.
- **24.4** ކަންވަސްގެ ޑިޒައިން ފޮޓޯކޮޕީއަށް ކައުންސިލުން ކަނޑައަޅާނެއެވެ. ނަމަވެސް ކަންވަސް ޕްރިންޓް ކުރުމަކީ މަސައްކަތާއި ހަވާލުވާ ފަރާތުގެ ޒިންމާއެކެވެ.

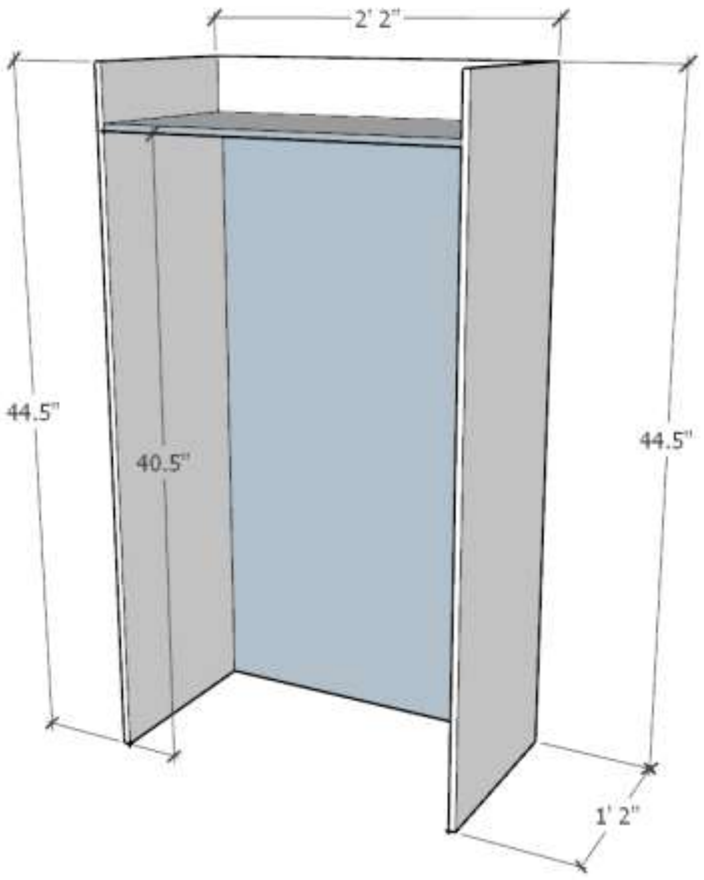

25. އަތުން ހިފާ ގޮނޑުދޮށު ބޯޑުތަކުގެ ކަންތައް ބަޔާންކުރުން

25.1. ބޯޑުގެ އަދަދަކީ 40 އެވެ.

25.2. ބޯޑުތައް ޕްރިންޓްކުރެވިފައެވެ.

25.3. ބޯޑު ޕްރިންޓްކުރާނީ (ފްލެކްސްގައި) ކައުންސިލުން ފޮނުވާ ޑިޒައިން އަށް ކުރަންވާނެއެވެ. ބޯޑުގެ ދެފަރާތުގައި ބޯޑުން ކުރާނީ ގަސްދޫ ބޯޑުތަކެވެ.

25.4. ކައުންސިލުގެ ޑިޒައިން ޕްރިންޓްކުރެވޭނީ ކައުންސިލުން ފޮނުވާ. ޢަދަދުން ކައުންސިލް ޑިޒައިން ކުރުމަށް މަސައްކަތްކުރާ ފަރާތުން ފަރާތުގެ ޖެހޭނެއެވެ. ނަމަވެސް ޑިޒައިން ސްޓިކަރ އަރުވާ ޑިޒައިންކުރެވުމަށް ލާޒިމުކުރެވިފައެވެ.

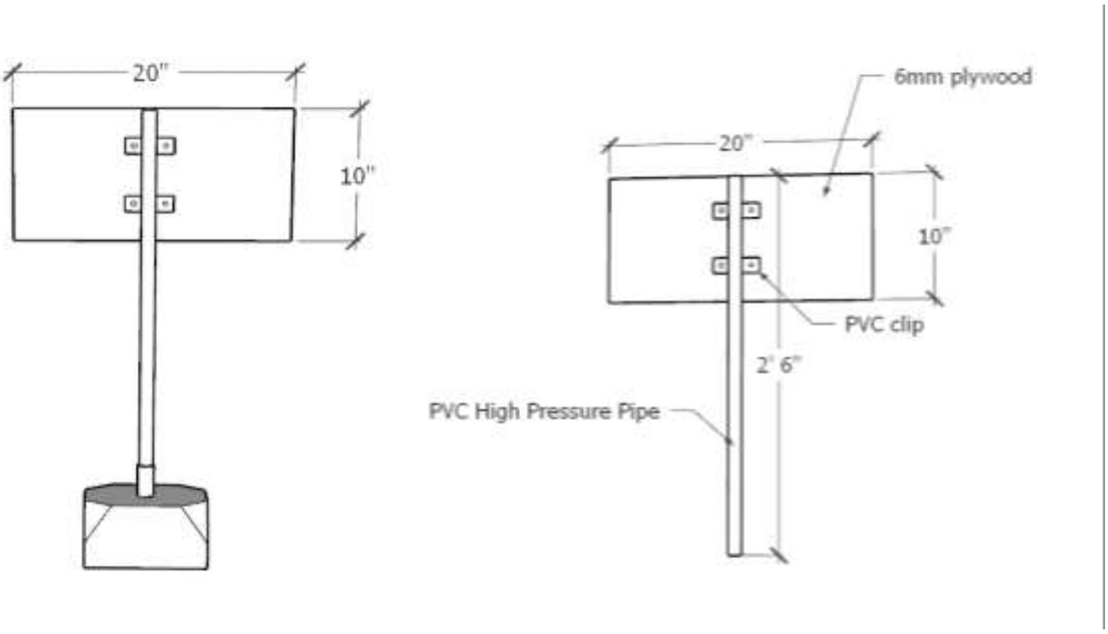

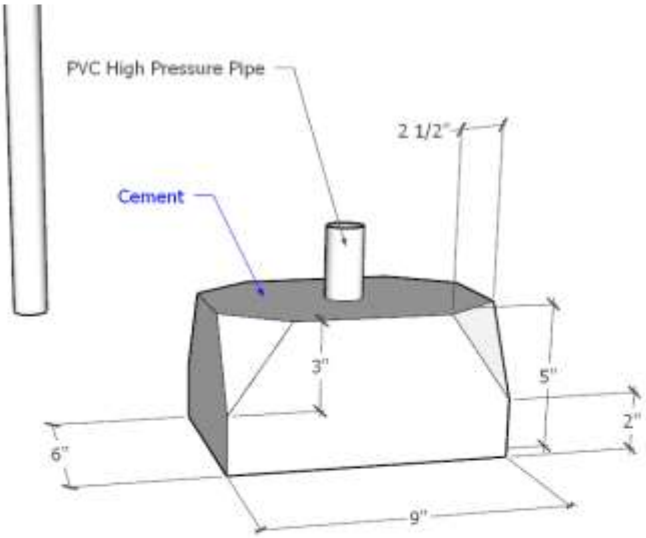

652 8831 info@kulhudhuffushicity.gov.mv www.kulhudhuffushicity.gov.mv @kfcitycouncil

26. ރަނގަޅު ޓިނާކޮޅި ޓާރު ދިއްލުން.

26.1. ކުޅުދުއްފުށި ސިޓީ ކައުންސިލްގެ ފަރާތުން ޕްރޮވައިޑްކުރާ ތަކެތި / ކުރާނެ ކަންތައްތައް

26.1.1. ރަނގަޅި ފަރުނު ކުރިމަތިން، ރަނގަޅި ކުނބޮޅި މަގުމައި މި އިދާރާގެ 3 ފޭސް ކަރަންޓް ޕޮއިންޓް ބޭނުންކުރުމަށް ދޫކޮށްދެވޭނެއެވެ. އަދި ބަންޑާރަމައިދާން އާއި ދިމާ މަގާންމަގު އުޅޭ ފަރާތްތަކާއި ފެންވަރު ސްޓްރީޓްލައިޓްސަން ބޮކްސް އާއި ދިމާލުން ވަގުތީ ކަރަންޓް ޕޮއިންޓް ބަދަލުކުރެވޭނެއެވެ.

26.1.2. އަމިއްލަ ތަކެތީގައި މިފަދަ ނަގައިގެން ކަރަންޓް ބޯރުމާ ސަރަހައްދަށް ގެންދިއުމަކީ މަސައްކަތާއި ބެހޭ ފަރާތުގެ ޒިންމާއެކެވެ.

26.2. މަސައްކަތާއި ބެހޭ ފަރާތުގެ ޒިންމާ

26.2.1. ސްޓޭޑިއަމްގެ އެންޓްރަންސް ދެ ފަރާތުގައި ހުރި ގަސްތަކާއި ރުއްތައް ފުރިހަމައަށް ދުރަށް ފެންނަފަދަށް RGB ލައިޓްލައި ދިއްލަންވާނެއެވެ. މީގެ އިތުރުން ސްޓޭޑިއަމްގެ ތެރެއިން މައިދާނާއިން ކަނޑައަޅާ އިތުރު 20 ގަސް RGB ލައިޓްލައި ދިއްލަންވާނެއެވެ.

26.2.2. ސްޓޭޑިއަމްގެ އެންޓްރަންސް ދެފަރާތުގައި ހުންނަ ދިދަ ސްޓޭންޑްގެ ޓިޕިކަލް އިރުއަރުން RGB ލެޑް ސްޓްރިޕްލައި ދިއްލަންވާނެއެވެ.

26.2.3. ސްޓޭޑިއަމްގެ އެންޓްރަންސް ދެފަރާތުގައި ހުންނަ ދިދަ ސްޓޭންޑްގެ މަތީގައި ފަރުބަދަފަރަށް ފެއަރީ ލައިޓް ހަރުކުރަމުން ދިއްލުމަށް ހުންނަން ވާނެއެވެ.

26.2.4. ސްޓޭޑިއަމްގެ އެންޓްރަންސް ދެފަރާތުގައި ބޮޑު ޓާރެއް ދިގަ އުސަށް RGB ލައިޓް ލައި ދިއްލަންވާނެއެވެ. މިގޮތުން ދެފަރާތުގައި ހުރި ބޮޑުމިނަ 54 ދިގަ ބުރަންވާނެއެވެ. ދިގަ ބުރާސް '10 ފޫޓް '10 ދުރުމިނުގައެވެ.

26.2.5. ރަނގަޅިފަރުނު ހޮޓަލުގެ ސަރަހައްދަށް އެޅޭގޮތަށް 50W 2 RGB ލައިޓްލައި ދިއްލަންވާނެއެވެ.

26.2.6. ކަރަންޓް ކަނެކްޝަންތައް ހުންނަންވާނީ ފެން ނުވަންނާނޭހެން ސީލްކޮށްފައެވެ.

26.2.7. އިވެންޓްގެ މުއްދަތުގައި ލައިޓްތައް ނުދިއްލާކަން ފާހަގަވެއްޖެ ނަމަ އެކަން ހައްލުކުރަންވާނެއެވެ.

27. **<u>ޑީޖޭގެ ހަދައި ހަރުކުރުން</u>**

27.1. އެންކަރސް 1 ކުރެހުމުގައިވާ މިންވަރާއި އެއްގޮތަށް ފުރައިވެޓް ލިބޭ އަދި ސަރުބީސް އުޅުމަށް ލަފާދޭ ފަލި ބޭންޑުތަކުގެ ހަދައި ވަގުތު ގޭބޭގެ ދުވަސްވަރުގައި (ފުރުގައި) ހަރުކުރުން.

27.2. ޑީޖޭ ސްޓްރަކްޗަރ ހަދާނީ ލަކުޑި ފަޅިންނެވެ.

27.3. ޑީޖޭ ހޮޑުގެ ކުރިން މަޅި ގޭޓް ނަގާބަޔާއި ކައުންސިލުން އަންގާ ތަރަކާތް ގެންދިއުން. އަދި މަސައްކަތުގެ ނިމުމުން އަލުން ގޭޓް އެޅުވުން.

27.4. ޑީޖޭ ސްޓްރަކްޗަރ ހުންނަންވާނީ ވައާއި އަދި އެހެނިހެން ކަމެއް ދިމާވިއަސް ނުވެއްޓޭނެ ގޮތަށް ހަރުކުރެވިފައެވެ.

27.5. ޑީޖޭ ސްޓްރަކްޗަރ ހެދުމަށް ބޭނުންކުރާ އިސްކުރު އަދި އެހެނިހެން ތަކެތި ހޯދާނީ މަސައްކަތާ ހަވާލުވާ ފަރާތުންނެވެ.

27.6. ސްޓްރަކްޗަރގައި ޖަހާނީ 9mm,6mm ފްލައިވުޑެވެ.

27.7. މި ޑީޖޭ ސްޓްރަކްޗަރގައި ކުރެހުމުގައިވާ ގޮތުގެ މަތިން ކުލަ ޖަހަންވާނެއެވެ. ކުލަ ފާސްކުރާނީ މި ކައުންސިލުން މި މަސައްކަތާއި ހަވާލުވާ ސްޓްރަކްޗަރ އާއި މަޝްވަރާ ކުރުމަށްފަހުއެވެ.

27.8. ޑީޖޭ ތިރީގައިވާ ޓްރަސްގެ ޕްލައިވުޑްގައި ޕްރިންޓްކޮށްގެން ކެންވާސް ޖަހަންވާނެއެވެ. ޕްރިންޓްގެ ޑިޒައިން ބައްދަލުކޮށް ޖެހުމުގެ ޕެނަލްތަކެވެ. ކުންފުނީގެ ޑިޒައިން ފޮޓޯކޮޕީތަކުގެ ކައުންސިލުން ކުރެވޭނެ ޕްރިންޓްކޮށް ކުރުމަށް މަސައްކަތާއި ހަވާލުވާ ފަރާތުން ހަރުކުރަންވާނެއެވެ.

27.9. ފިނިޝިން ރެޑީކުރުމުގެ ގޮތުން ފްލޯ އަޅައި ސްޓޭންޑަރ އަޅައިގެން އޮޅާން ކުރަންވާނެއެވެ.

27.10. ޑީޖޭއަށް އަލި ކުރުމަށްބޭނުން ޑީޖޭ ފްލޯރޭޒްގައި 20W-RGB ލައިޓް ފަށްފިލާ ވަރަށް ހަރުކުރަންވާނެއެވެ. ލައިޓް ހަރުކުރާނީ ޑީޖޭ ޑީޖޭ ބޯޑުގެ މަތީ، ލައިޓް ގެ މިނަކަށް ކަރާ ފެށުމައިގެންނެވެ.

27.11. ޑީޖޭ ޑީޖޭއަށް ލުލުލު ކުރުމުގެ ގޮތުން ލައިޓްފުރަތް ހަރާ ފްލޯރޭޒްގެ މަތީއަށް އެއްލުފުލުގައި ހުންނަ ވަރަށް ފްލޯރޭޒް ގެނުން. މިންވަރު ކަރަވަރު ކުރުމަށް މަސައްކަތާއި ހަވާލުވާ ފަރާތުގެ ޖިންމާއެކެވެ.

27.12. މި މަސައްކަތަށް ބޭނުންވާ ކޮންމެ ތަކެތި އިތުރުން ނިމުމުން މި ކައުންސިލުން އަންގާތަނަކަށް ގެންދަންވާނެއެވެ.

ގޭޓް ފްރޮންޓް ވިއު

މިންތަކާއި ކުރަހުން

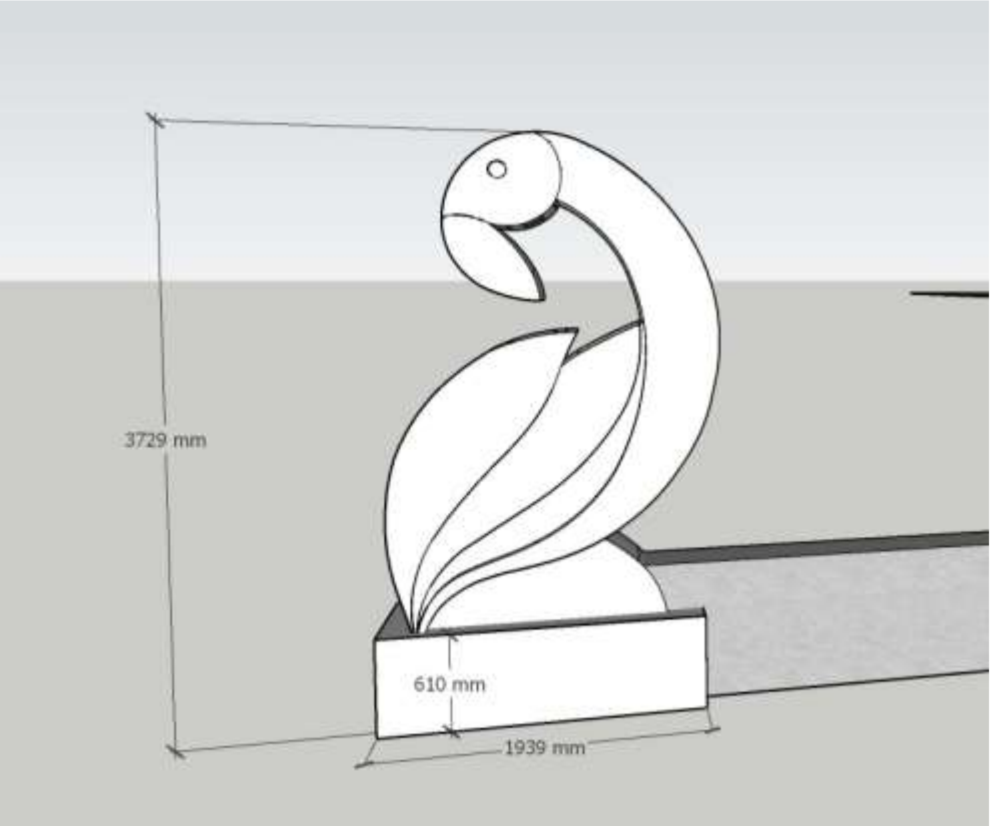

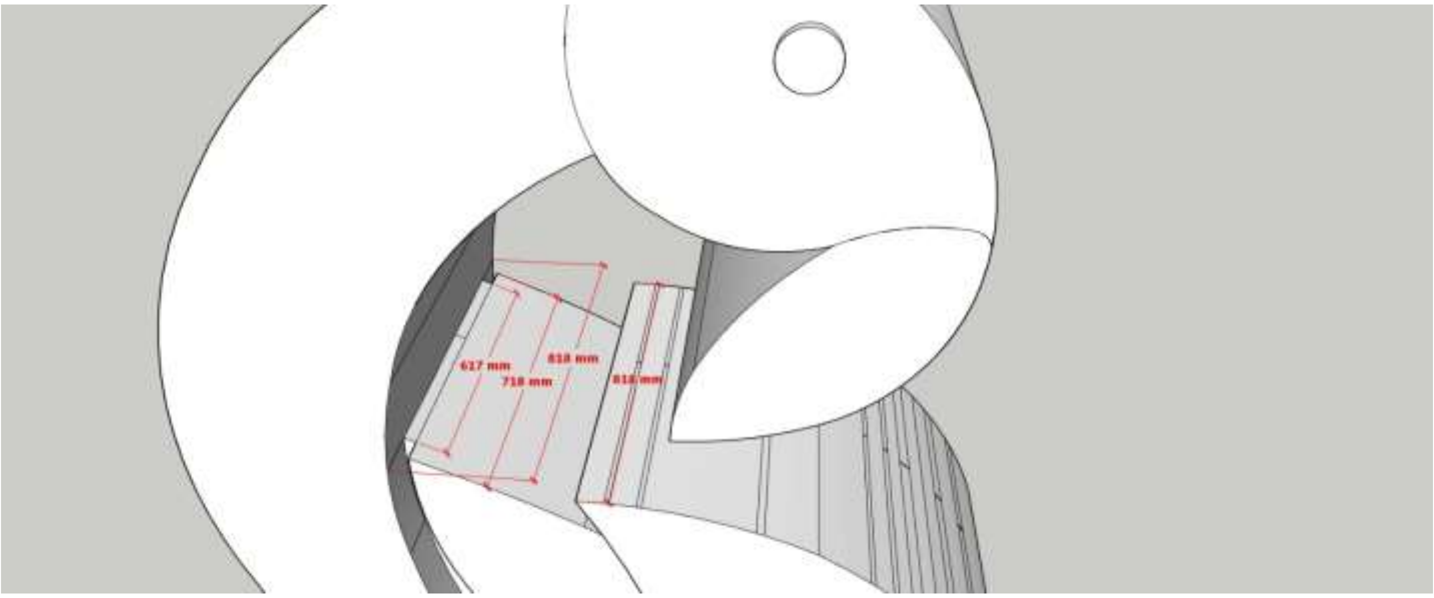
617 mm
818 mm
718 mm
818 mm

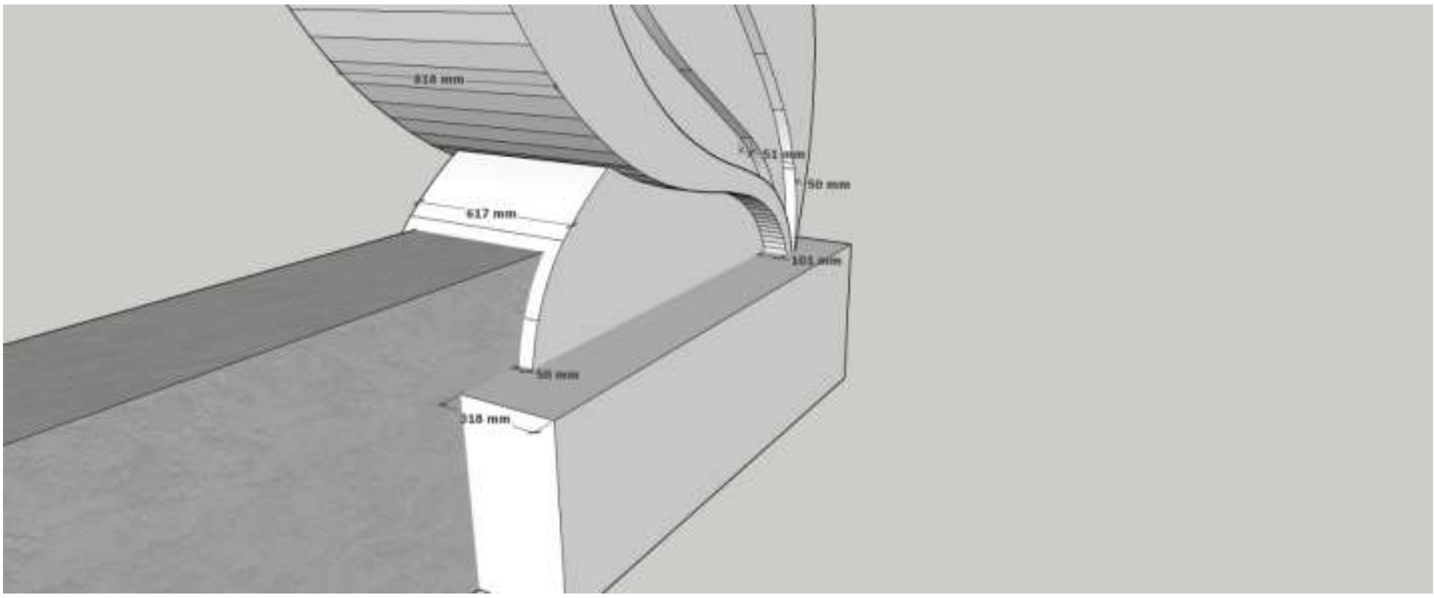
818 mm
51 mm
50 mm
617 mm
101 mm
50 mm
318 mm

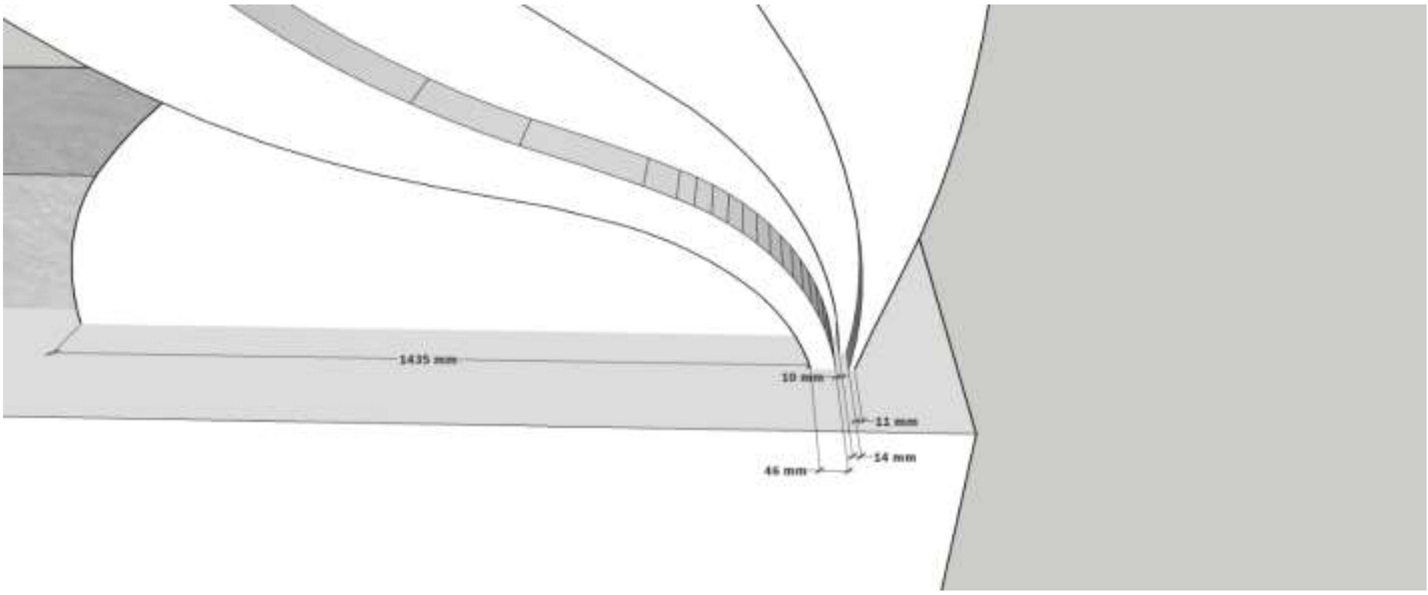
1435 mm
10 mm
11 mm
14 mm
46 mm

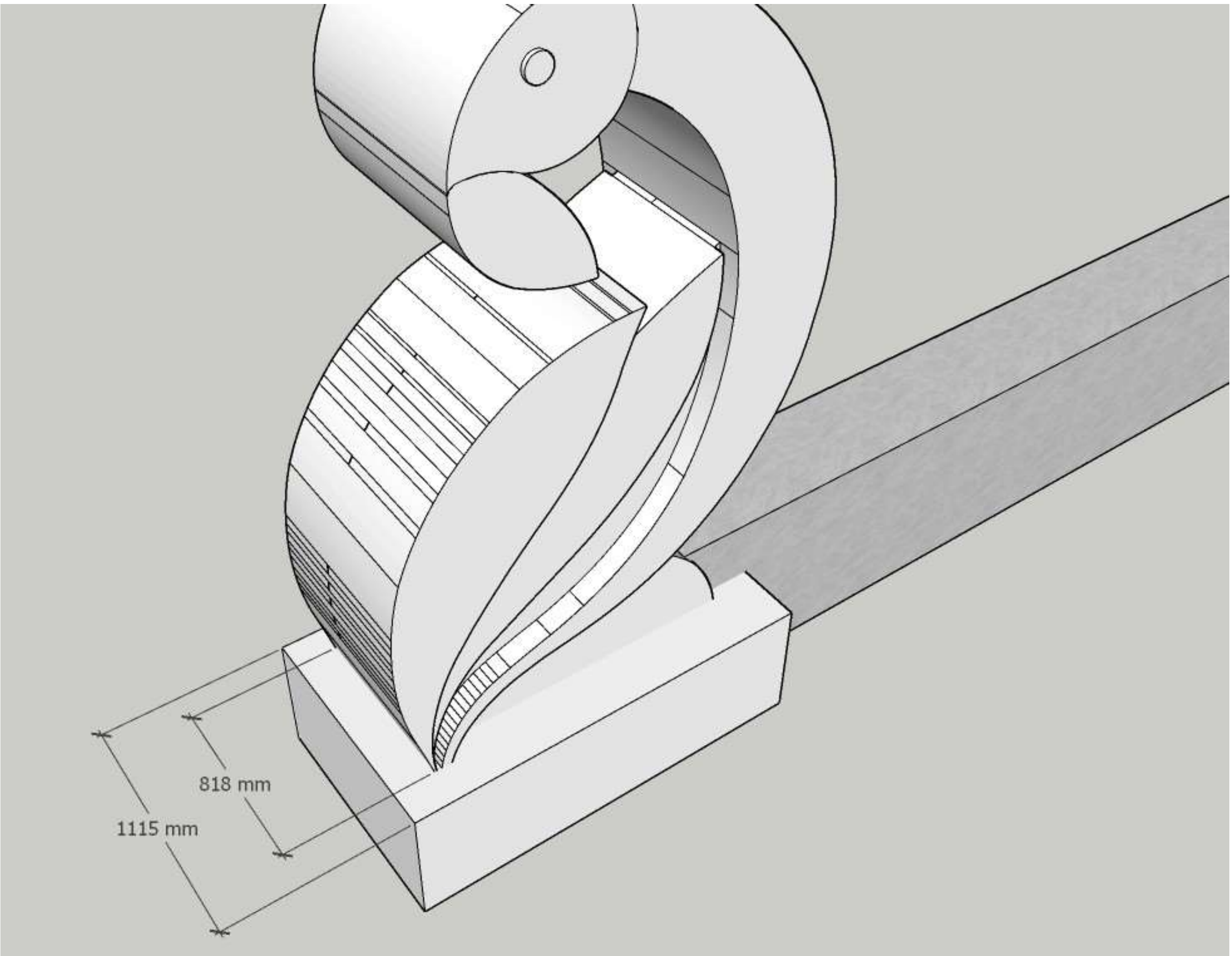
818 mm
1115 mm

28. އެހެނިހެން

28.1. މުބާރާތަށް ތައްޔާރުކުރަން ޖެހޭ އެންމެހާ ތަކެތި (ނިންމުމުގެ ރަސްމިއްޔާތުގެ އިންތިޒާމުތައް ނުހިމަނާ) 20 ޖޫން 2025 އަށް ނިންމަން ވާނެއެވެ.

28.2. އިވެންޓް ނިމުމާ 72 ގަޑިއިރުތެރޭ އިވެންޓްގައި ބޭނުންކުރި ތަކެތި ނަގާ ތަން ސާފުކުރަންވާނެއެވެ.

28.3. މުސާބަޤާތަށް ބޭނުންވާ އެންމެހާ ތަކެތި އުފުލުމާއި، ތަން ސާފު ކުރުމާއި، ތަކެތި އެތުރުމާއި މުސާބަޤާތް ނިމުމުން އަނބުރާ ގެނައުމުގެ އެންމެހައި އިންތިޒާމު ހަމަޖެއްސުމަކީ މުސާބަޤާތާއި ހަވާލުވާ ފަރާތުގެ ޒިންމާއެކެވެ.

28.4. އިވެންޓް ނިމުމުން ތަން ހޫޅައި ތަކެތި ކައުންސިލުން އަންގާ ތަންތަނަށް ގެންދިއުމާއި މުސާބަޤާތާއި ހަވާލުވާ ފަރާތުގެ ޒިންމާއެކެވެ.

28.5. މުސާބަޤާތުގެ ތެރެއިން ތަކެތި އުފުލުމަށް ކުރަންޖެހޭ އެންމެހާ ޚަރަދު ދަތުރުތަކުގެ ހަރަދާއި އެހެނިހެން އިންތިޒާމުތައް ހަމަޖެއްސުމަކީ މުސާބަޤާތާއި ހަވާލުވާ ފަރާތުގެ ޒިންމާއެކެވެ.

28.6. މި މުސާބަޤާތް ތެރެއިން ތައްޔާރު ކުރާ އެންމެހައި ތަކެތި މި ކައުންސިލާއި ޙަވާލުކުރަންވާނެއެވެ. އަދި މި ކައުންސިލުން އަންގާތަނަކަށް ގެންގޮސް ދޫކުރަންވާނެއެވެ.

28.7. އިވެންޓް ނިމުމުން ތަން ކުނިކަހައި ކުނިތައް އުކާލައި، ކައުންސިލުން އަންގާ ފެންވަރަކަށް ސާފުކުރަންވާނެއެވެ.

28.8. އިވެންޓް ބާއްވާ ސަރަޙައްދުން ނަގާ ތަކެތި ރައްދުކުރުމުގެ ކުރިން ފޮހެ ސާފުކުރަންވާނެއެވެ. މިގޮތުން ޓޭޕް ދަމާލެވިތަނާއި ދިދަ ދަމާލެވިތަން ވަލި ފިލުވައި ސާފުކުރަންވާނެއެވެ. އަދި މިތަކެތި ރައްދުކުރާނީ ގުދަނުން ކުރިމާ ހަމައަށް މުސާބަޤާތާ ކޮންޓްރޯލްވާނެއެވެ. ތަކެތި ރައްދުކުރަންޖެހެނީ އެޔެ ޕްރޮސެސްކުރުމަށް ކައުންސިލުން އަންގާ ފެންވަރަކަށް ސާފުކުރުމަށް ފަހުއެވެ.

28.9. މުސާބަޤާތަށް ބޭނުންވާ އެންމެހާ ޓޫލްސް، އާލާތްތައް އަދި ކޮންސިއުމަބަލްސް (މިސާލަކަށް، ސްޓޭޕްލް، ވަޔަރިން ޓޭޕް، އިސްކުރު، މުގުރު ފަދަ އެންމެހާ ކޮންސިއުމަބަލްސް) ހޯދުމަކީ މުސާބަޤާތާ ހަވާލުވާ ފަރާތުގެ ޒިންމާއެކެވެ.

28.10. މުސާބަޤާތް ކުރަންވާނީ އެކަށީގެންވާ ރައްކާތެރިކަމުގެ ފިޔަވަޅު އަޅައިގެންނެވެ. މުސާބަޤާތް ކުރުމުގެ ތެރޭގައި ލިބޭ ގެއްލުންތަކަށް ކައުންސިލުން ޖަވާބުދާރީ ނުވާނެއެވެ.

28.11. ފަރުވާތެރިނުވުމާއި ރައްކާތެރިކަމުގެ ފިޔަވަޅު ނުއެޅުމުގެ ސަބަބުން ކައުންސިލުން ފޯރުކޮށްދޭ ތަކެއްޗަށް ލިބޭ ގެއްލުމުގެ ޒިންމާ މުސާބަޤާތާ ހަވާލުވާ ފަރާތުން ނަގަންޖެހޭނެއެވެ.

28.12. މުދާ އުފުލުމުގެ ތެރޭގައި ގެއްލޭ ތަކެއްޗަކީ މުސާބަޤާތާ ހަވާލުވާ ފަރާތުން ޒިންމާވާންވާނެއެވެ.

28.13. މި މަސައްކަތަށް އަގު ހުށަހަޅާ ފަރާތްތަކުން މިފަދަ ކަމެއް ހުރިއަސް ގެންދިއުމުގައި ދިމާވާ ދަތިތަކާއި ކަންކަމަށް ވިސްނާ ތަރުތީބުތަކުގައި ގެންނަންޖެހޭ އެޑްޖަސްޓްމަންޓްތަކަށް ރިޢާޔަތްކުރެވިފައި އޮންނަންވާނެއެވެ. މަސައްކަތަށް އަގު ހުށަހަޅާ ފަރާތްތަކުން މިފަދަ ހާލަތްތަކަށް ބޭނުންވާނެ ކޮންޓިންޖެންސީއެއް އަގު ހުށަހެޅުމުގައި ސަމާލުކަންދޭންވާނެއެވެ.

28.14. މަސައްކަތަށް އަގު ހުށަހެޅުމުގެ ކުރިން މަސައްކަތްކުރުމަށް ހަމަޖެހިފައިވާ ސަރަހައްދުތަކަށް ބަލައި މަސައްކަތްކުރާ ދޫކޮށް ސަރުވޭ ކުރުމަކީ މަސައްކަތާއި ހަވާލުވާ ފަރާތުގެ ޒިންމާއެކެވެ.

28.15. މުބާރާތުގެ އިންތިޒާމުތައް ކުޅުންތެރިންގެ ދިރާސާކުރުމަށް އެކަށީގެންވާ ޖާގަ އެކުލަވާލުމަށް އިންތިޒާމުކުރަންވާނެއެވެ. މުބާރާތް ކުރިއަށް ގެންދިއުމުގައި އެކި ކަންކަމަށް ބޭނުންވާ ޓެކްނިކަލް ކަނޑައަޅާ، ވޯމަޕް ޓްރެކް އަދި ވޮލަންޓިއަރުން ޖަމާކުރާ އިންތިޒާމް ހަމަޖައްސަން ވާނެއެވެ.

28.16. މަސައްކަތުގެ ތެރެއިން ކައުންސިލުން ހަވާލުކުރާ ތަކެތި މަސައްކަތް ނިމުމުން 2 ދުވަސް ތެރޭ އަނބުރާ ކައުންސިލާއި ހަވާލުކުރަން ވާނެއެވެ. މިގޮތުން ހަވާލުކުރާ އެއްޗަކަށް ގެއްލުމެއް ލިބިއްޖެ ނަމަ އެއެއްޗެއް ރިޕެއަރކޮށް ހަވާލުކުރަންވާނެއެވެ. އަދި މިގޮތަކަށް ކައުންސިލުން ކަނޑައަޅާ ބަދަލެއް ދެއްކުން ވާނެއެވެ.

28.17. މުބާރާތް ކުރިއަށްދާ މުއްދަތުގައި މުބާރާތް ހިންގުމަށް ބޭނުންވާ އެންމެހާ ތަކެތީގެ ސަލާމަތާއި ބެލެހެއްޓުމަކީ މަސައްކަތާއި ހަވާލުވާ ފަރާތުގެ ޒިންމާއެކެވެ. މިގޮތުން ކުރިމަތިވާ ގެއްލުމެއް ނިންމުން ގެއްލުމަށް ހިފެހެއްޓުން.

28.18. މަސައްކަތަށް އަގު ހުށަހެޅުމުގެ ކުރިން ދޫކޮށް، މަސައްކަތްކޮށްފައި ކުރުމަށް ހަމަޖެހިފައިވާ ސަރަހައްދުތަކަށް (ސްޓޭޖް، އާރުޖިއަރް، ބަނދަރު އަދި އުތުރުބުރީ) ބަލައި އާންމުން ބޭނުން ހުރި ވަސީލަތްތަކާއި ހިދުމަތްތަކަށް ދޫކޮށް ސަރުވޭ ކުރުމަކީ މަސައްކަތާއި ހަވާލުވާ ފަރާތުގެ ޒިންމާއެކެވެ. އަދި އަގު ހުށަހެޅުމާ އިރު މިގޮތުން ފާހަގަ ކުރެވުނު ކަންކަމަށް ރިޢާޔަތްކޮށް ހުށަހަޅަންވާނެއެވެ.

28.19. މަސައްކަތާއި ހަވާލުވާ ފަރާތުން އެއްވެސް ތަނެއްގެ ސްޕޮންސަރޝިޕް މުބާރާތުގައި ބޭނުމެއް ނުކުރެވޭނެއެވެ.